Basin Pendelleuchte

LED-PENDELLEUCHTE · HERSTELLER LINEA LIGHT



Basin ist eine flache LED-Pendelleuchte mit klarer Linie für Wohnräume, Hotellerie und Objektbereich. Der Schirm aus texturlackiertem Aluminium ist innen matt weiss und gibt ein gleichmässiges, angenehmes Licht nach unten ab. Baldachin und Mittelteil sind in der Leuchtenfarbe gehalten.

IP40 | 2700 K / 3000 K | CRI 90 | Ein/Aus

MERKMALE

- Schirm aus Aluminium, aussen texturlackiert, innen matt weiss
- Direkte, breit strahlende Lichtabgabe
- Fünf Farben: Weiss, Schwarz, Peach, Petrol, Tiefblau
- Betriebsgerät integriert, Zuleitung inbegriffen
- Baldachin Ø 120 × 47 mm in Leuchtenfarbe

TECHNISCHE DATEN

Hersteller	Linea Light
Abmessungen	Ø 483 mm, Schirmhöhe 86 mm
Gesamthöhe	max. 2300 mm
Leistung	25 W (Systemleistung 27 W)
Lichtstrom	2700 K: 2104 lm · 3000 K: 2215 lm
Lichtfarbe	2700 K oder 3000 K
Farbwiedergabe	CRI 90
Abstrahlwinkel	ca. 147°, diffus

Steuerung	Ein/Aus
Spannung	220–240 V
Betriebsgerät	integriert
Schutzart	IP40
Schutzklasse	I
Montage	Deckenmontage, abgependelt
Material	Aluminium texturlackiert, innen matt weiss
Farben	Weiss (RAL 9003), Schwarz (RAL 9005), Peach (RAL 3012), Petrol (RAL 6004), Tiefblau (RAL 5011)

AUSFÜHRUNGEN

Art.-Nr.	Grösse	Ausführung	Leistung	Systemleistung	2700 K	3000 K
BAS-P-WH	Ø 483 mm	Weiss	25 W	27 W	2104 lm	2215 lm
BAS-P-BB	Ø 483 mm	Schwarz	25 W	27 W	2104 lm	2215 lm
BAS-P-BE	Ø 483 mm	Peach	25 W	27 W	2104 lm	2215 lm
BAS-P-GB	Ø 483 mm	Petrol	25 W	27 W	2104 lm	2215 lm
BAS-P-LU	Ø 483 mm	Tiefblau	25 W	27 W	2104 lm	2215 lm

FARBEN


Weiss


Schwarz


Peach


Petrol


Tiefblau

MASSBILD (mm)

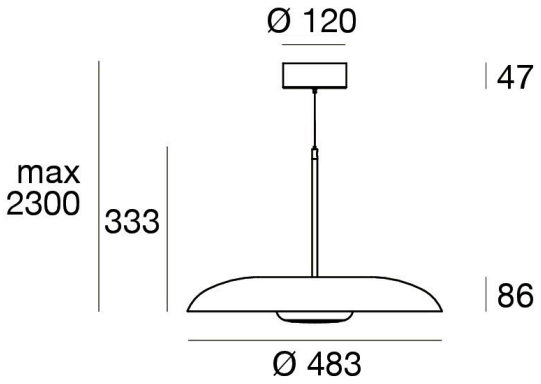

Lichttechnische Werte sind Bemessungswerte, Toleranz ± 10 %. Farbe und Lichtfarbe bei der Bestellung angeben. Anschluss durch eine Elektrofachperson. Technische Änderungen vorbehalten.