Stilo Deckenleuchte

LED-DECKENLEUCHTE · HERSTELLER LINEA LIGHT



Stilo ist eine schlanke LED-Deckenleuchte mit einer dünnen Reflektorscheibe für Wohn- und Objektbereiche. Der satinierte Diffusor gibt weiches Licht nach unten und nach oben ab und sorgt für eine gleichmässige, stilvolle Beleuchtung.

IP20 | 2700 K / 3000 K | CRI 90 | Ein/Aus

MERKMALE

- Lichtabgabe nach unten und nach oben
- Diffusor satiniert für weiches, blendarmes Licht
- Schlanker Leuchtenkörper aus Aluminium, texturlackiert
- Fünf Farben: Weiss, Schwarz, Peach, Petrol, Tiefblau
- Betriebsgerät integriert
- Baldachin Ø 120 × 47 mm in Leuchtenfarbe

TECHNISCHE DATEN

Hersteller	Linea Light
Lichtfarbe	2700 K oder 3000 K
Farbwiedergabe	CRI 90
Steuerung	Ein/Aus
Spannung	220–240 V
Betriebsgerät	integriert

Schutzart	IP20
Schutzklasse	I
Montage	Deckenmontage (Aufbau)
Material	Aluminium texturlackiert, Diffusor satiniert
Farben	Weiss (RAL 9003), Schwarz (RAL 9005), Peach (RAL 3012), Petrol (RAL 6004), Tiefblau (RAL 5011)

AUSFÜHRUNGEN

Art.-Nr.	Grösse	Ausführung	Leistung	Systemleistung	2700 K	3000 K
STI-D-345	Ø 345 mm	5 Farben	13 W	15 W	1432 lm	1507 lm
STI-D-545	Ø 545 mm	5 Farben	21 W	24 W	2420 lm	2547 lm
STI-D-745	Ø 745 mm	5 Farben	32 W	35 W	3914 lm	4120 lm

ABMESSUNGEN

Grösse	Abmessungen	Gesamthöhe
Ø 345 mm	Scheibe Ø 345 mm, Leuchtenkopf Ø 100 mm, Gesamthöhe 198 mm	–
Ø 545 mm	Scheibe Ø 545 mm, Leuchtenkopf Ø 130 mm, Gesamthöhe 253 mm	–
Ø 745 mm	Scheibe Ø 745 mm, Leuchtenkopf Ø 170 mm, Gesamthöhe 303 mm	–

FARBEN



Weiss | Schwarz | Peach | Petrol | Tiefblau

MASSBILD (mm)

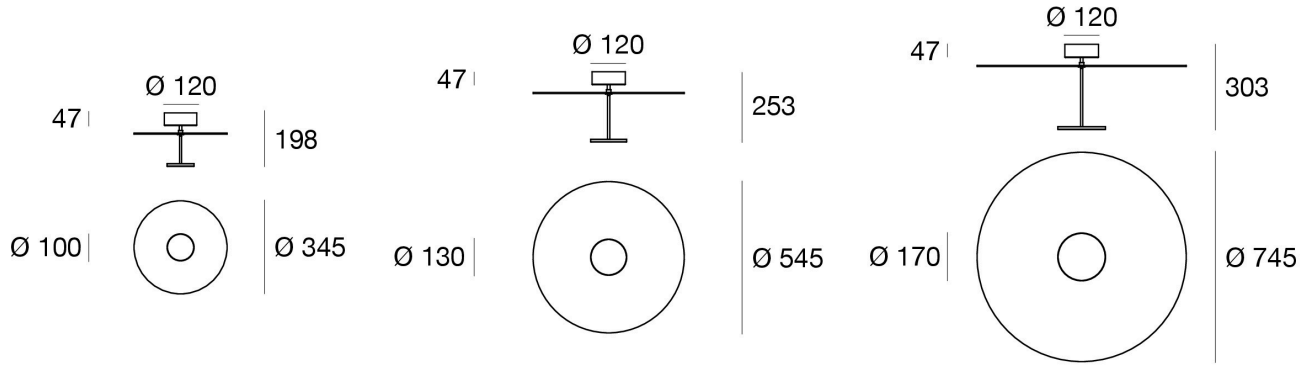

Lichttechnische Werte sind Bemessungswerte, Toleranz ± 10 %. Farbe und Lichtfarbe bei der Bestellung angeben. Anschluss durch eine Elektrofachperson. Technische Änderungen vorbehalten.