Stilo Einbauleuchte

LED-EINBAULEUCHTE · HERSTELLER LINEA LIGHT



Stilo ist als Einbauversion eine diskrete und zugleich leistungsstarke LED-Leuchte: Der schlanke Aluminiumkörper ragt aus der Decke und gibt sein Licht nach unten und zur Decke hin ab. Die einfarbig texturierte Oberfläche passt in zeitgenössische wie in repräsentative Räume.

IP20 | 2700 K / 3000 K | CRI 90 | Ein/Aus

MERKMALE

- Lichtabgabe nach unten und nach oben
- Diffusor satiniert für weiches, blendarmes Licht
- Schlanker Leuchtenkörper aus Aluminium, texturlackiert
- Fünf Farben: Weiss, Schwarz, Peach, Petrol, Tiefblau
- Betriebsgerät integriert

TECHNISCHE DATEN

Hersteller	Linea Light
Lichtfarbe	2700 K oder 3000 K
Farbwiedergabe	CRI 90
Steuerung	Ein/Aus
Spannung	220–240 V
Betriebsgerät	integriert

Schutzart	IP20
Schutzklasse	II
Montage	Deckeneinbau
Material	Aluminium texturlackiert, Diffusor satiniert
Farben	Weiss (RAL 9003), Schwarz (RAL 9005), Peach (RAL 3012), Petrol (RAL 6004), Tiefblau (RAL 5011)

AUSFÜHRUNGEN

Art.-Nr.	Grösse	Ausführung	Leistung	Systemleistung	2700 K	3000 K
STI-E-100	Ø 100 mm	5 Farben	13 W	15 W	1432 lm	1507 lm
STI-E-130	Ø 130 mm	5 Farben	21 W	24 W	2420 lm	2547 lm
STI-E-170	Ø 170 mm	5 Farben	36 W	40 W	4391 lm	4622 lm

ABMESSUNGEN

Grösse	Abmessungen	Gesamthöhe
Ø 100 mm	Leuchtenkopf Ø 100 mm, sichtbare Höhe 124 mm, Gesamthöhe 162 mm	–
Ø 130 mm	Leuchtenkopf Ø 130 mm, sichtbare Höhe 175 mm, Gesamthöhe 217 mm	–
Ø 170 mm	Leuchtenkopf Ø 170 mm, sichtbare Höhe 229 mm, Gesamthöhe 267 mm	–

FARBEN



Weiss | Schwarz | Peach | Petrol | Tiefblau

MASSBILD (mm)

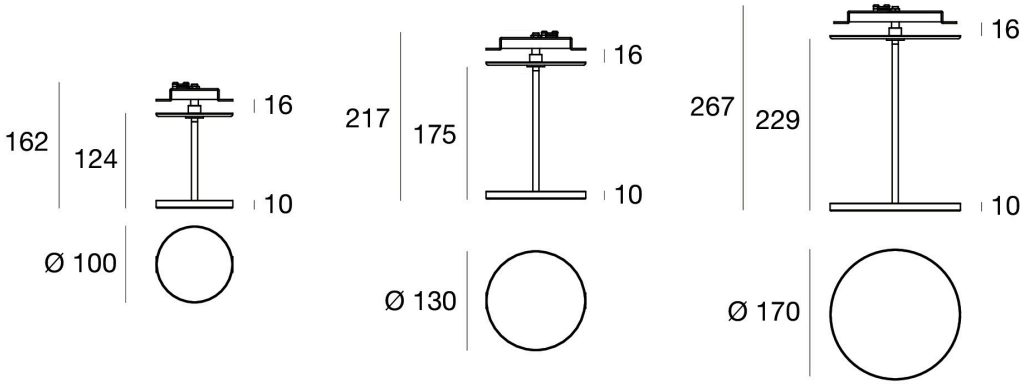

Lichttechnische Werte sind Bemessungswerte, Toleranz ± 10 %. Farbe und Lichtfarbe bei der Bestellung angeben. Anschluss durch eine Elektrofachperson. Technische Änderungen vorbehalten.