Cob44 R Einbauleuchte

LED-EINBAULEUCHTE · HERSTELLER LINEA LIGHT



Cob44 R ist eine LED-Einbauleuchte von Linea Light für den Innenbereich (Runde Version IP44). Erhältlich mit 6,5–11 W in 2 Ausführungen, Lichtfarbe 2700 K / 3000 K / 4000 K, CRI 90, IP44. Das Konstantstrom-Betriebsgerät ist nicht im Lieferumfang und wird separat bestellt.

IP44 | CRI 90 | 6,5–11 W

MERKMALE

- 2 Leistungsstufen: 6.5 W, 11 W
- Farben: Schwarz, Weiss
- Lichtfarben: 2700 K / 3000 K / 4000 K
- Optiken: Flood, Spot, Wide Flood
- Schutzart IP44, CRI 90
- Betriebsgerät nicht inbegriffen (Konstantstrom)

TECHNISCHE DATEN

Hersteller	Linea Light	Schutzklasse	III
Leistung	6,5–11 W	Spannung	Konstantstrom
Lichtfarbe	2700 K / 3000 K / 4000 K	Betriebsgerät	nicht inbegriffen
Farbwiedergabe	CRI 90	Steuerung	je nach Betriebsgerät
Schutzart	IP44	Montage	Deckeneinbau

AUSFÜHRUNGEN

Art.-Nr.	Leistung	Farbe	Lichtstrom	Optik / Abstrahlwinkel
COB44R-C00177	6.5 W	Schwarz / Weiss	550–653 lm	Spot 10°, Flood 20°, Wide Flood 52°
COB44R-C00178	11 W	Schwarz / Weiss	893–1001 lm	Spot 12°, Flood 21°, Wide Flood 53°

MASSBILDER (mm)

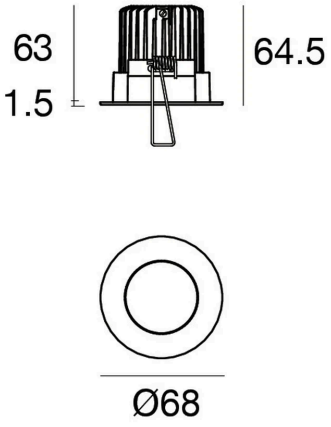

6.5 W

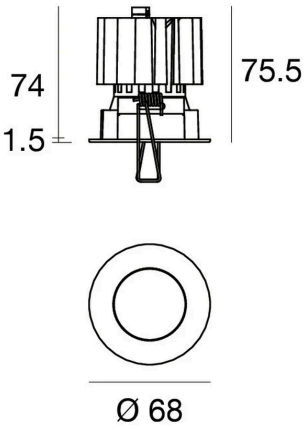

11 W

Lichttechnische Werte sind Bemessungswerte, Toleranz ± 10 %. Farbe, Lichtfarbe und Optik bei der Bestellung angeben. Anschluss durch eine Elektrofachperson. Technische Änderungen vorbehalten.