Loro R Einbauleuchte

LED-EINBAULEUCHTE · HERSTELLER LINEA LIGHT



Loro R ist eine LED-Einbauleuchte von Linea Light für den Innenbereich (Runde Version). Erhältlich mit 12,5–25 W in 8 Ausführungen, Lichtfarbe 2700 K / 3000 K / 4000 K, CRI 90, IP44. Das Konstantstrom-Betriebsgerät ist nicht im Lieferumfang und wird separat bestellt.

IP44 | CRI 90 | 12,5–25 W

MERKMALE

- 2 Leistungsstufen: 12.5 W, 25 W
- Farben: Schwarz, Weiss
- Lichtfarben: 2700 K / 3000 K / 4000 K
- Optiken: Spot, Flood, Medium Flood, Wide Flood, Medium Wide Flood
- Schutzart IP44, CRI 90
- Betriebsgerät nicht inbegriffen (Konstantstrom)

TECHNISCHE DATEN

Hersteller	Linea Light	Schutzklasse	III
Leistung	12,5–25 W	Spannung	Konstantstrom
Lichtfarbe	2700 K / 3000 K / 4000 K	Betriebsgerät	nicht inbegriffen
Farbwiedergabe	CRI 90	Steuerung	je nach Betriebsgerät
Schutzart	IP44	Montage	Deckeneinbau

AUSFÜHRUNGEN

Art.-Nr.	Leistung	Farbe	Lichtstrom	Optik / Abstrahlwinkel
LOROR-91750	12.5 W	Schwarz	939–1428 lm	Spot 18°, Spot 23°, Wide Flood + Aesthetic Filter 40°, Wide Flood 47°
LOROR-91749	12.5 W	Weiss	978–1490 lm	Spot 18°, Spot 23°, Wide Flood + Aesthetic Filter 40°, Wide Flood 47°
LOROR-80799	12.5 W	Weiss	776–985 lm	Spot 18°, Flood 20°, Medium Flood 38°
LOROR-80800	12.5 W	Schwarz	744–945 lm	Spot 18°, Flood 20°, Medium Flood 38°
LOROR-80672	25 W	Weiss	2466–3341 lm	Spot 15°, Medium Flood 34°, Wide Flood + Aesthetic Filter 52°, Wide Flood 56°
LOROR-80673	25 W	Schwarz	2194–2969 lm	Spot 15°, Medium Flood 34°, Wide Flood + Aesthetic Filter 52°, Wide Flood 56°
LOROR-80807	25 W	Weiss	1829–2228 lm	Spot 16°, Medium Flood 29°, Medium Wide Flood 44°
LOROR-80808	25 W	Schwarz	1625–1980 lm	Spot 16°, Medium Flood 29°, Medium Wide Flood 44°

MASSBILDER (mm)

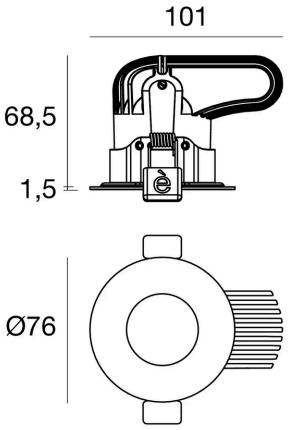

12.5 W

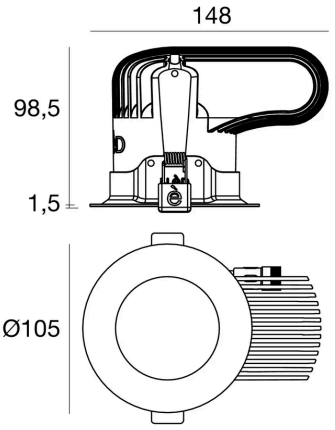

25 W

Lichttechnische Werte sind Bemessungswerte, Toleranz ± 10 %. Farbe, Lichtfarbe und Optik bei der Bestellung angeben. Anschluss durch eine Elektrofachperson. Technische Änderungen vorbehalten.