Vos R Einbauleuchte

LED-EINBAULEUCHTE · HERSTELLER LINEA LIGHT



Vos R ist eine LED-Einbauleuchte von Linea Light für den Innenbereich (Runde Version). Erhältlich mit 3–15 W in 16 Ausführungen, Lichtfarbe 2700 K / 3000 K / 4000 K, CRI 90, IP44. Das Konstantstrom-Betriebsgerät ist nicht im Lieferumfang und wird separat bestellt.

IP44 | CRI 90 | 3–15 W

MERKMALE

- 4 Leistungsstufen: 3 W, 6.3 W, 8 W, 15 W
- Farben: Schwarz, Weiss
- Lichtfarben: 2700 K / 3000 K / 4000 K
- Optiken: Spot, Medium Flood, Flood, Wide Flood, Medium Wide Flood
- Schutzart IP44, CRI 90
- Betriebsgerät nicht inbegriffen (Konstantstrom)

TECHNISCHE DATEN

Hersteller	Linea Light	Schutzklasse	III
Leistung	3–15 W	Spannung	Konstantstrom
Lichtfarbe	2700 K / 3000 K / 4000 K	Betriebsgerät	nicht inbegriffen
Farbwiedergabe	CRI 90	Steuerung	je nach Betriebsgerät
Schutzart	IP44	Montage	Deckeneinbau

AUSFÜHRUNGEN

Art.-Nr.	Leistung	Farbe	Lichtstrom	Optik / Abstrahlwinkel
VOSR-C01378-BB	3 W	Schwarz	134–199 lm	Flood 23°, Medium Flood 32°, Wide Flood 57°
VOSR-C01378-WH	3 W	Weiss	134–199 lm	Flood 23°, Medium Flood 32°, Wide Flood 57°
VOSR-C01379-BB	3 W	Schwarz	87–129 lm	Flood 23°, Medium Flood 32°, Wide Flood 57°
VOSR-C01379-WH	3 W	Weiss	87–129 lm	Flood 23°, Medium Flood 32°, Wide Flood 57°
VOSR-C00046-BB	6.3 W	Schwarz	280–425 lm	Spot 16°, Flood 21°, Medium Wide Flood 43°
VOSR-C00046-WH	6.3 W	Weiss	280–425 lm	Spot 16°, Flood 21°, Medium Wide Flood 43°
VOSR-C00047-BB	6.3 W	Schwarz	168–310 lm	Spot 14°, Flood 20°, Medium Flood 34°
VOSR-C00047-WH	6.3 W	Weiss	168–310 lm	Spot 14°, Flood 20°, Medium Flood 34°
VOSR-90663	8 W	Schwarz	371–528 lm	Spot 15°, Medium Flood 34°, Wide Flood 56°
VOSR-90662	8 W	Weiss	371–528 lm	Spot 15°, Medium Flood 34°, Wide Flood 56°
VOSR-90670	8 W	Weiss	261–417 lm	Spot 14°, Flood 28°, Medium Wide Flood 42°
VOSR-90671	8 W	Schwarz	261–417 lm	Spot 14°, Flood 28°, Medium Wide Flood 42°
VOSR-90675	15 W	Schwarz	971–1492 lm	Spot 21°, Medium Flood 33°, Medium Wide Flood 49°
VOSR-90674	15 W	Weiss	971–1492 lm	Spot 21°, Medium Flood 33°, Medium Wide Flood 49°
VOSR-90682	15 W	Weiss	691–1104 lm	Spot 23°, Medium Flood 30°, Medium Wide Flood 43°
VOSR-90683	15 W	Schwarz	691–1104 lm	Spot 23°, Medium Flood 30°, Medium Wide Flood 43°

MASSBILDER (mm)

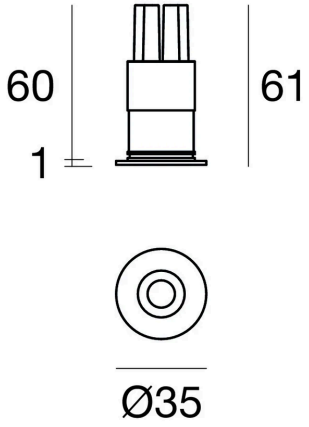

3 W

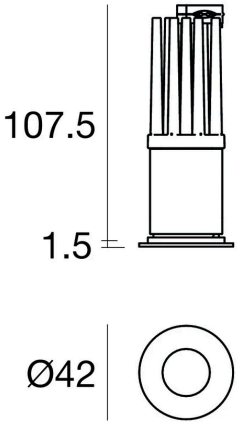

6.3 W

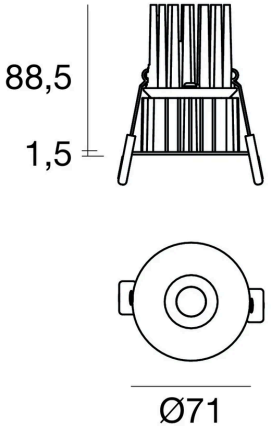

8 W

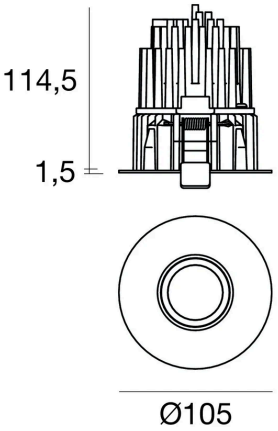

15 W

Lichttechnische Werte sind Bemessungswerte, Toleranz ± 10 %. Farbe, Lichtfarbe und Optik bei der Bestellung angeben. Anschluss durch eine Elektrofachperson. Technische Änderungen vorbehalten.