Optus EX Einbauleuchte

LED-EINBAULEUCHTE · HERSTELLER LINEA LIGHT



Optus EX ist eine LED-Einbauleuchte von Linea Light für den Innenbereich (Schwenkbare Version). Erhältlich mit 4–35 W in 20 Ausführungen, Lichtfarbe 2700 K / 3000 K / 4000 K / 5000 K, CRI 90/98, IP20. Das Konstantstrom-Betriebsgerät ist nicht im Lieferumfang und wird separat bestellt.

IP20 | CRI 90/98 | 4–35 W

MERKMALE

- 6 Leistungsstufen: 4 W, 8 W, 15 W, 18 W, 25 W, 35 W
- Farben: Schwarz, Weiss
- Lichtfarben: 2700 K / 3000 K / 4000 K / 5000 K
- Optiken: Spot, Medium Flood, Wide Flood, Flood, Medium Wide Flood
- Schutzart IP20, CRI 90/98
- Betriebsgerät nicht inbegriffen (Konstantstrom)

TECHNISCHE DATEN

Hersteller	Linea Light	Schutzklasse	III
Leistung	4–35 W	Spannung	Konstantstrom
Lichtfarbe	2700 K / 3000 K / 4000 K / 5000 K	Betriebsgerät	nicht inbegriffen
Farbwiedergabe	CRI 90/98	Steuerung	DALI-2
Schutzart	IP20	Montage	Deckeneinbau

AUSFÜHRUNGEN

Art.-Nr.	Leistung	Farbe	Lichtstrom	Optik / Abstrahlwinkel
OPTUSEX-82739	4 W	Weiss	89–372 lm	Adjustable Focus 14°, Spot 15°, Medium Flood 33°, Wide Flood 62°
OPTUSEX-82740	4 W	Schwarz	89–334 lm	Adjustable Focus 14°, Spot 15°, Medium Flood 33°, Wide Flood 62°
OPTUSEX-84160	8 W	Schwarz	697–719 lm	Medium Flood 35°, Wide Flood 56°
OPTUSEX-84159	8 W	Weiss	697–719 lm	Medium Flood 35°, Wide Flood 58°
OPTUSEX-84162	15 W	Schwarz	1214–1246 lm	Spot 16°, Medium Flood 30°
OPTUSEX-84161	15 W	Weiss	1214–1246 lm	Spot 16°, Medium Flood 30°
OPTUSEX-81661	18 W	Weiss	1638–2312 lm	Spot 18°, Medium Flood 38°, Wide Flood 49°
OPTUSEX-81662	18 W	Schwarz	1638–2312 lm	Spot 18°, Medium Flood 38°, Wide Flood 49°
OPTUSEX-81663	18 W	Weiss	1977–2195 lm	Spot 18°, Medium Flood 38°, Wide Flood 49°
OPTUSEX-81664	18 W	Schwarz	1977–2195 lm	Spot 18°, Medium Flood 38°, Wide Flood 49°
OPTUSEX-81665	18 W	Weiss	1856–1961 lm	Spot 18°, Medium Flood 38°, Wide Flood 49°
OPTUSEX-81666	18 W	Schwarz	1856–1961 lm	Spot 18°, Medium Flood 38°, Wide Flood 49°
OPTUSEX-84164	25 W	Schwarz	1868–1939 lm	Spot 23°, Medium Flood 32°
OPTUSEX-84163	25 W	Weiss	1868–1939 lm	Spot 23°, Medium Flood 32°
OPTUSEX-81667	35 W	Weiss	4183–4459 lm	Spot 18°, Flood 24°, Medium Wide Flood 49°, Wide Flood 49°
OPTUSEX-81668	35 W	Schwarz	3911–4170 lm	Spot 18°, Flood 24°, Medium Wide Flood 49°, Wide Flood 49°
OPTUSEX-81669	35 W	Weiss	3994–4231 lm	Spot 18°, Flood 24°, Medium Wide Flood 49°, Wide Flood 49°
OPTUSEX-81670	35 W	Schwarz	3735–3956 lm	Spot 18°, Flood 24°, Medium Wide Flood 49°, Wide Flood 49°
OPTUSEX-81672	35 W	Schwarz	3694–3728 lm	Spot 18°, Flood 24°, Wide Flood 49°
OPTUSEX-81671	35 W	Weiss	3951–3988 lm	Spot 18°, Flood 24°, Wide Flood 49°

MASSBILDER (mm)

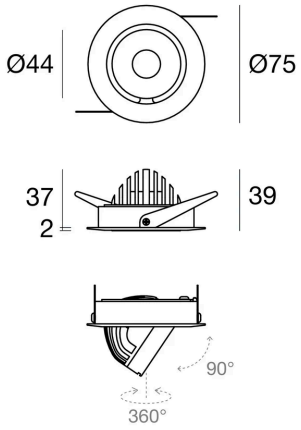

4 W

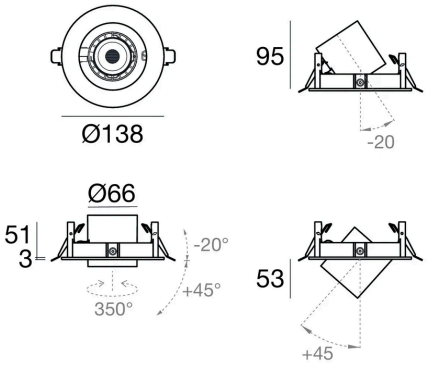

8 W / 18 W

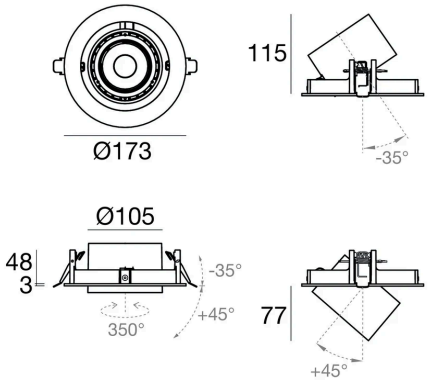

15 W / 25 W / 35 W

Lichttechnische Werte sind Bemessungswerte, Toleranz ± 10 %. Farbe, Lichtfarbe und Optik bei der Bestellung angeben. Anschluss durch eine Elektrofachperson. Technische Änderungen vorbehalten.