Archicove Linienleuchte

LED-LINIENLEUCHTE · HERSTELLER LINEA LIGHT



Archicove ist eine LED-Linienleuchte von Linea Light für den Innenbereich. Erhältlich mit 9–32 W in 4 Ausführungen, Lichtfarbe 2700 K / 3000 K / 4000 K, CRI 80, IP40. Das Konstantstrom-Betriebsgerät ist nicht im Lieferumfang und wird separat bestellt.

IP40 | CRI 80 | 9–32 W

MERKMALE

- 3 Leistungsstufen: 9 W, 27 W, 32 W
- Farben: Transparent
- Lichtfarben: 2700 K / 3000 K / 4000 K
- Schutzart IP40, CRI 80
- Betriebsgerät nicht inbegriffen (Konstantstrom)

TECHNISCHE DATEN

Hersteller	Linea Light	Schutzklasse	III
Leistung	9–32 W	Spannung	Konstantstrom
Lichtfarbe	2700 K / 3000 K / 4000 K	Betriebsgerät	nicht inbegriffen
Farbwiedergabe	CRI 80	Steuerung	DALI
Schutzart	IP40	Montage	Einbau

AUSFÜHRUNGEN

Art.-Nr.	Leistung	Farbe	Lichtstrom	Optik / Abstrahlwinkel
ARCHICOV-94110	9 W	Transparent	994–1349 lm	Elliptic M. Flood (30°÷39°) X >60° 89°, Asymmetric Wallwasher 98°, Elliptic E. W. Flood ≥71° X >60° 112°, Diffused 126°
ARCHICOV-92023	9 W	Transparent	994–1349 lm	Elliptic M. Flood (30°÷39°) X >60° 89°, Asymmetric Wallwasher 98°, Elliptic E. W. Flood ≥71° X >60° 112°, Diffused 126°
ARCHICOV-92025	27 W	Transparent	2982–4046 lm	Elliptic M. Flood (30°÷39°) X >60° 89°, Asymmetric Wallwasher 98°, Elliptic E. W. Flood ≥71° X >60° 112°, Diffused 126°
ARCHICOV-94115	32 W	Transparent	2982–4046 lm	Elliptic M. Flood (30°÷39°) X >60° 89°, Asymmetric Wallwasher 98°, Elliptic E. W. Flood ≥71° X >60° 112°, Diffused 126°

MASSBILDER (mm)

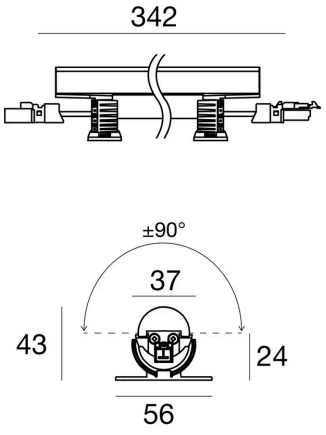

9 W

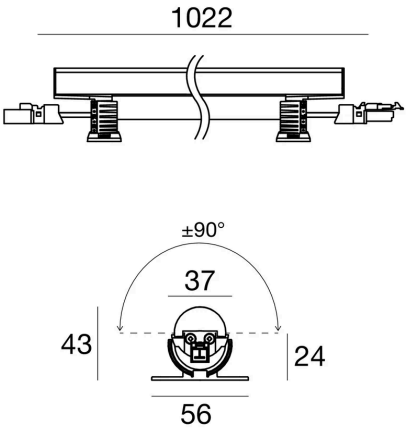

27 W / 32 W

Lichttechnische Werte sind Bemessungswerte, Toleranz ± 10 %. Farbe, Lichtfarbe und Optik bei der Bestellung angeben. Anschluss durch eine Elektrofachperson. Technische Änderungen vorbehalten.