Box SQ Deckenleuchte

LED-DECKENLEUCHTE · HERSTELLER LINEA LIGHT

Box SQ ist eine LED-Deckenleuchte von Linea Light für den Innenbereich (Quadratische Deckenversion). Erhältlich mit 6–39 W in 4 Ausführungen, Lichtfarbe 3000 K, CRI 90, IP40. Das Betriebsgerät ist integriert.

IP40 | CRI 90 | 6–39 W

MERKMALE

- 4 Leistungsstufen: 6 W, 15 W, 25 W, 39 W
- Farben: Weiss
- Lichtfarben: 3000 K
- Schutzart IP40, CRI 90
- Betriebsgerät integriert

TECHNISCHE DATEN

Hersteller	Linea Light	Schutzklasse	I
Leistung	6–39 W	Spannung	220-240 V
Lichtfarbe	3000 K	Betriebsgerät	integriert
Farbwiedergabe	CRI 90	Steuerung	Ein/Aus
Schutzart	IP40	Montage	Deckenmontage (Aufbau)

AUSFÜHRUNGEN

Art.-Nr.	Leistung	Farbe	Lichtstrom	Optik / Abstrahlwinkel
BOXSQ-8227	6 W	Weiss	563 lm	Diffused 113°
BOXSQ-8229	15 W	Weiss	1362 lm	Diffused 113°
BOXSQ-8231	25 W	Weiss	2402 lm	Diffused 113°
BOXSQ-8233	39 W	Weiss	3441 lm	Diffused 113°

MASSBILDER (mm)

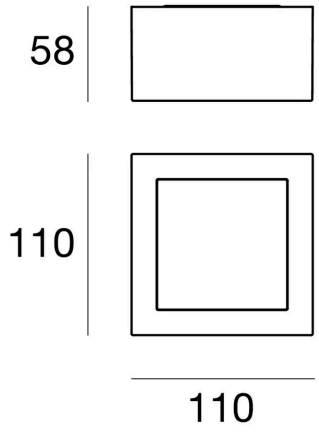

6 W

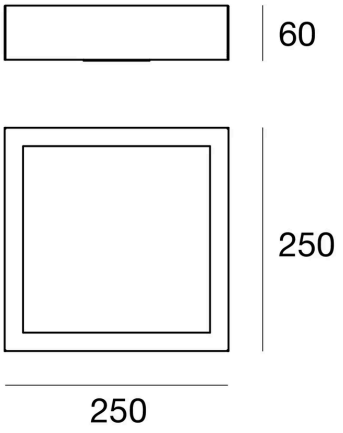

15 W

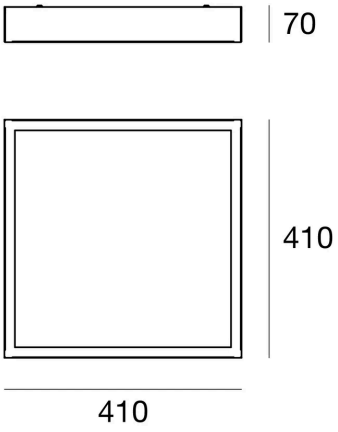

25 W

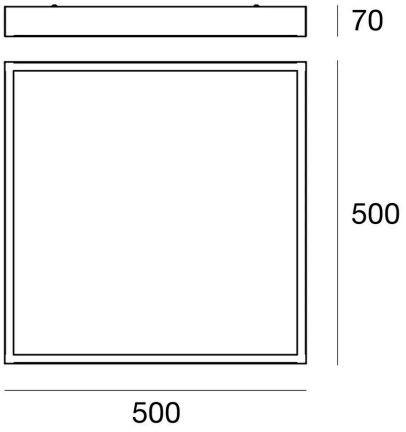

39 W

Lichttechnische Werte sind Bemessungswerte, Toleranz ± 10 %. Farbe, Lichtfarbe und Optik bei der Bestellung angeben. Anschluss durch eine Elektrofachperson. Technische Änderungen vorbehalten.