Polo S Wandleuchte

LED-WANDLEUCHTE · HERSTELLER LINEA LIGHT



Polo S ist eine LED-Wandleuchte von Linea Light für den Innenbereich (Version für die Decke). Erhältlich mit 27–45 W in 2 Ausführungen, Lichtfarbe 3000 K, CRI 90, IP20. Das Betriebsgerät ist integriert.

IP20 | CRI 90 | 27–45 W

MERKMALE

- 2 Leistungsstufen: 27 W, 45 W
- Farben: Weiss
- Lichtfarben: 3000 K
- Schutzart IP20, CRI 90
- Betriebsgerät integriert

TECHNISCHE DATEN

Hersteller	Linea Light	Schutzklasse	I
Leistung	27–45 W	Spannung	220-240 V
Lichtfarbe	3000 K	Betriebsgerät	integriert
Farbwiedergabe	CRI 90	Steuerung	Ein/Aus
Schutzart	IP20	Montage	Wandmontage

AUSFÜHRUNGEN

Art.-Nr.	Leistung	Farbe	Lichtstrom	Optik / Abstrahlwinkel
POLOS-9160	27 W	Weiss	3222 lm	Diffused 157°
POLOS-9161	45 W	Weiss	5118 lm	Diffused 171°

MASSBILDER (mm)

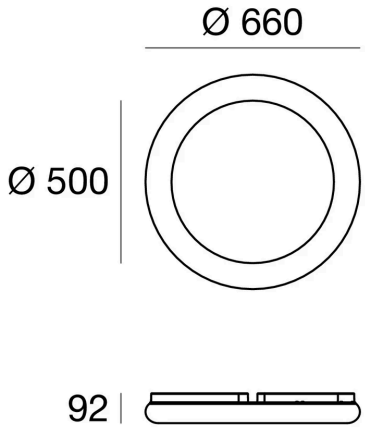

27 W

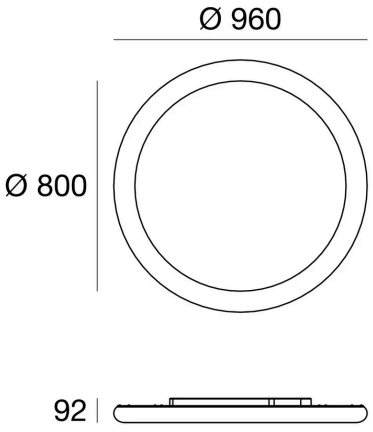

45 W

Lichttechnische Werte sind Bemessungswerte, Toleranz ± 10 %. Farbe, Lichtfarbe und Optik bei der Bestellung angeben. Anschluss durch eine Elektrofachperson. Technische Änderungen vorbehalten.