Mini Albatros Pendelleuchte

LED-PENDELLEUCHTE · HERSTELLER LINEA LIGHT



Mini Albatros ist eine LED-Pendelleuchte von Linea Light für den Innenbereich. Erhältlich mit 37–46 W in 4 Ausführungen, Lichtfarbe 3500 K / 4000 K, CRI 90, IP40. Das Betriebsgerät ist integriert.

IP40 | CRI 90 | 37–46 W

MERKMALE

- 2 Leistungsstufen: 37 W, 46 W
- Farben: Weiss
- Lichtfarben: 3500 K / 4000 K
- Schutzart IP40, CRI 90
- Betriebsgerät integriert

TECHNISCHE DATEN

Hersteller	Linea Light	Schutzklasse	I
Leistung	37–46 W	Spannung	85-277 V
Lichtfarbe	3500 K / 4000 K	Betriebsgerät	integriert
Farbwiedergabe	CRI 90	Steuerung	DALI
Schutzart	IP40	Montage	Deckenmontage, abgependelt

AUSFÜHRUNGEN

Art.-Nr.	Leistung	Farbe	Lichtstrom	Optik / Abstrahlwinkel
MINIALBA-82834	37 W	Weiss	4888–5070 lm	Double Diffused 178°
MINIALBA-82749	37 W	Weiss	4888–5070 lm	Double Diffused 178°
MINIALBA-82836	46 W	Weiss	6106–6279 lm	Double Diffused 178°
MINIALBA-82751	46 W	Weiss	6106–6279 lm	Double Diffused 178°

MASSBILDER (mm)

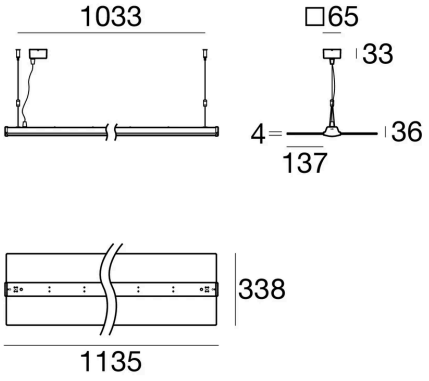

37 W

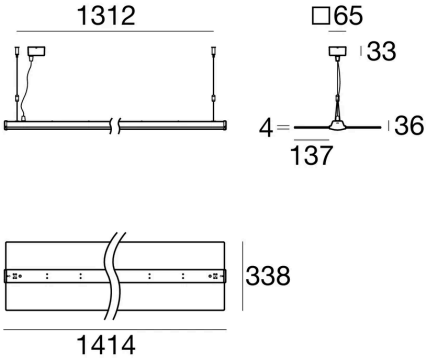

46 W

Lichttechnische Werte sind Bemessungswerte, Toleranz ± 10 %. Farbe, Lichtfarbe und Optik bei der Bestellung angeben. Anschluss durch eine Elektrofachperson. Technische Änderungen vorbehalten.