Aspho R Einbauleuchte

LED-EINBAULEUCHTE · HERSTELLER LINEA LIGHT



Aspho R ist eine LED-Einbauleuchte von Linea Light für den Innenbereich (Runde Version). Erhältlich mit 0,5–2,8 W in 13 Ausführungen, Lichtfarbe 2700 K / 3000 K / 4000 K, CRI 80/90, IP44. Das Konstantstrom-Betriebsgerät ist nicht im Lieferumfang und wird separat bestellt.

IP44 | CRI 80/90 | 0,5–2,8 W

MERKMALE

- 4 Leistungsstufen: 0.5 W, 1 W, 1.5 W, 2.8 W
- Farben: Natural brass, Nickel gebürstet, Polished galvanic chrome, Weiss
- Lichtfarben: 2700 K / 3000 K / 4000 K
- Optiken: Medium Flood, Wide Flood, Medium Wide Flood
- Schutzart IP44, CRI 80/90
- Betriebsgerät nicht inbegriffen (Konstantstrom)

TECHNISCHE DATEN

Hersteller	Linea Light	Schutzklasse	III
Leistung	0,5–2,8 W	Spannung	Konstantstrom
Lichtfarbe	2700 K / 3000 K / 4000 K	Betriebsgerät	nicht inbegriffen
Farbwiedergabe	CRI 80/90	Steuerung	je nach Betriebsgerät
Schutzart	IP44	Montage	Deckeneinbau

AUSFÜHRUNGEN

Art.-Nr.	Leistung	Farbe	Lichtstrom	Optik / Abstrahlwinkel
ASPHOR-C01776-NIC	0.5 W	Nickel gebürstet	5–7 lm	Medium Wide Flood 45°
ASPHOR-C01776-POL	0.5 W	Polished galvanic chrome	5–7 lm	Medium Wide Flood 45°
ASPHOR-C01776-WH	0.5 W	Weiss	5–7 lm	Medium Wide Flood 45°
ASPHOR-C00263-NAT	1 W	Natural brass	37–71 lm	Medium Flood 32°, Wide Flood 66°
ASPHOR-C00263-NIC	1 W	Nickel gebürstet	37–71 lm	Medium Flood 32°, Wide Flood 66°
ASPHOR-C00263-POL	1 W	Polished galvanic chrome	37–71 lm	Medium Flood 32°, Wide Flood 66°
ASPHOR-C00263-WH	1 W	Weiss	37–71 lm	Medium Flood 32°, Wide Flood 66°
ASPHOR-C00264-NIC	1.5 W	Nickel gebürstet	51–97 lm	Medium Flood 32°, Wide Flood 66°
ASPHOR-C00264-POL	1.5 W	Polished galvanic chrome	51–97 lm	Medium Flood 32°, Wide Flood 66°
ASPHOR-C00264-WH	1.5 W	Weiss	51–97 lm	Medium Flood 32°, Wide Flood 66°
ASPHOR-C01356-NIC	2.8 W	Nickel gebürstet		
ASPHOR-C01356-POL	2.8 W	Polished galvanic chrome		
ASPHOR-C01356-WH	2.8 W	Weiss		

MASSBILDER (mm)

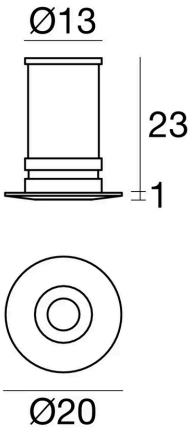

0.5 W

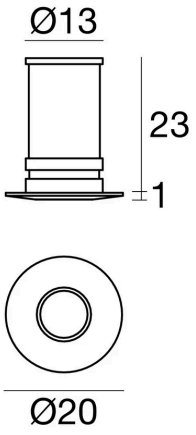

1 W

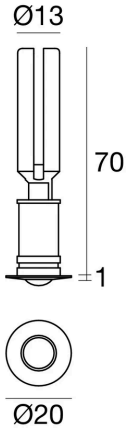

1.5 W

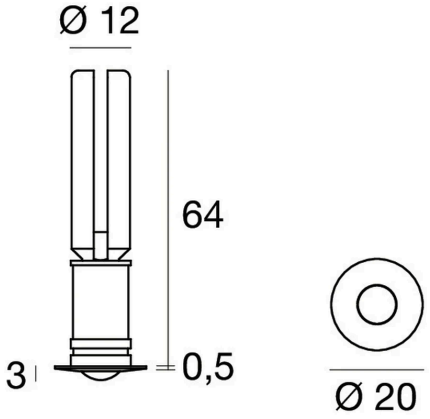

2.8 W

Lichttechnische Werte sind Bemessungswerte, Toleranz ± 10 %. Farbe, Lichtfarbe und Optik bei der Bestellung angeben. Anschluss durch eine Elektrofachperson. Technische Änderungen vorbehalten.