Aspho Q Einbauleuchte

LED-EINBAULEUCHTE · HERSTELLER LINEA LIGHT



Aspho Q ist eine LED-Einbauleuchte von Linea Light für den Innenbereich (Eckige Version). Erhältlich mit 1–2,8 W in 2 Ausführungen, Lichtfarbe 2700 K / 3000 K / 4000 K, CRI 80/90, IP44. Das Konstantstrom-Betriebsgerät ist nicht im Lieferumfang und wird separat bestellt.

IP44 | CRI 80/90 | 1–2,8 W

MERKMALE

- 2 Leistungsstufen: 1 W, 2.8 W
- Farben: Nickel gebürstet, Polished galvanic chrome, Weiss
- Lichtfarben: 2700 K / 3000 K / 4000 K
- Optiken: Medium Flood, Wide Flood, Medium Wide Flood
- Schutzart IP44, CRI 80/90
- Betriebsgerät nicht inbegriffen (Konstantstrom)

TECHNISCHE DATEN

Hersteller	Linea Light	Schutzklasse	III
Leistung	1–2,8 W	Spannung	Konstantstrom
Lichtfarbe	2700 K / 3000 K / 4000 K	Betriebsgerät	nicht inbegriffen
Farbwiedergabe	CRI 80/90	Steuerung	je nach Betriebsgerät
Schutzart	IP44	Montage	Deckeneinbau

AUSFÜHRUNGEN

Art.-Nr.	Leistung	Farbe	Lichtstrom	Optik / Abstrahlwinkel
ASPHOQ-C00267	1 W	Nickel gebürstet / Polished galvanic chrome / Weiss	37–71 lm	Medium Flood 32°, Wide Flood 66°
ASPHOQ-C01359	2.8 W	Nickel gebürstet / Polished galvanic chrome / Weiss		

MASSBILDER (mm)

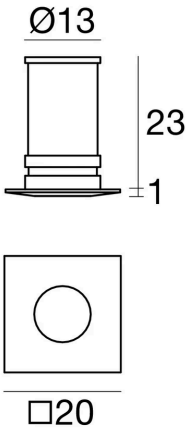

1 W

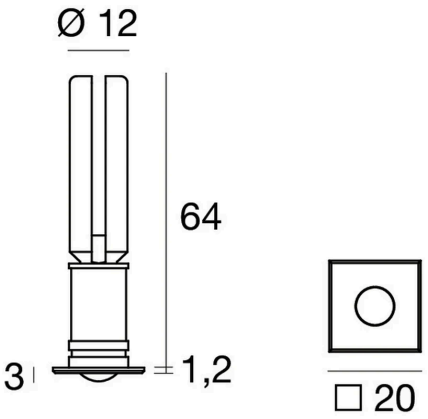

2.8 W

Lichttechnische Werte sind Bemessungswerte, Toleranz ± 10 %. Farbe, Lichtfarbe und Optik bei der Bestellung angeben. Anschluss durch eine Elektrofachperson. Technische Änderungen vorbehalten.