# Hype Wandleuchte

LED-WANDLEUCHTE · HERSTELLER LINEA LIGHT



Hype ist eine LED-Wandleuchte von Linea Light für den Innenbereich. Erhältlich mit 25 W in 6 Ausführungen, Lichtfarbe 2700 K / 3000 K, CRI 90, IP40. Das Betriebsgerät ist integriert.

IP40 | CRI 90 | 25 W

## MERKMALE

- 1 Leistungsstufe: 25 W
- Farben: Dark brown, Schwarz, Weiss
- Lichtfarben: 2700 K / 3000 K
- Schutzart IP40, CRI 90
- Betriebsgerät integriert

## TECHNISCHE DATEN

| | | | |
|---|---|---|---|
| Hersteller | Linea Light | Schutzklasse | I |
| Leistung | 25 W | Spannung | 198-264 V |
| Lichtfarbe | 2700 K / 3000 K | Betriebsgerät | integriert |
| Farbwiedergabe | CRI 90 | Steuerung | Ein/Aus |
| Schutzart | IP40 | Montage | Wandmontage |

## AUSFÜHRUNGEN

| Art.-Nr. | Leistung | Farbe | Lichtstrom | Optik / Abstrahlwinkel |
|---|---|---|---|---|
| HYPE-CA075DBBMDI | 25 W | Schwarz | 1784 lm | |
| HYPE-CA075DWHMDI | 25 W | Weiss | 2520 lm | |
| HYPE-CA075DBBWDI | 25 W | Schwarz | 1858 lm | |
| HYPE-CA075DWHWDI | 25 W | Weiss | 2625 lm | |
| HYPE-CA075DDBMDI | 25 W | Dark brown | 1814 lm | |
| HYPE-CA075DDBWDI | 25 W | Dark brown | 1890 lm | |

## MASSBILDER (mm)

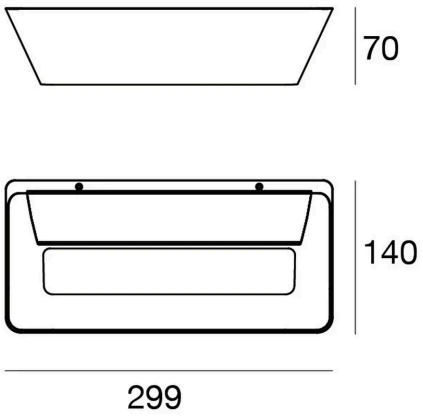


25 W

Lichttechnische Werte sind Bemessungswerte, Toleranz ± 10 %. Farbe, Lichtfarbe und Optik bei der Bestellung angeben. Anschluss durch eine Elektrofachperson. Technische Änderungen vorbehalten.