Doge S Deckenleuchte

LED-DECKENLEUCHTE · HERSTELLER LINEA LIGHT



Doge S ist eine LED-Deckenleuchte von Linea Light für den Innenbereich. Erhältlich mit 1 W in 10 Ausführungen, Lichtfarbe gemäss Ausführung, CRI --, IP20. Das Betriebsgerät ist integriert.

IP20 | CRI -- | 1 W

MERKMALE

- 1 Leistungsstufe: 1xE27
- Farben: Dark brown, Schwarz, Text peach RAL 3012, Text petrol RAL 6004, Weiss
- Schutzart IP20, CRI --
- Betriebsgerät integriert

TECHNISCHE DATEN

Hersteller	Linea Light	Schutzklasse	I
Leistung	1 W	Spannung	220-240 V
Lichtfarbe	–	Betriebsgerät	integriert
Farbwiedergabe	CRI --	Steuerung	Ein/Aus
Schutzart	IP20	Montage	Deckenmontage (Aufbau)

AUSFÜHRUNGEN

Art.-Nr.	Leistung	Farbe	Lichtstrom	Optik / Abstrahlwinkel
DOGES-CA024ABBEZZ	1xE27	Schwarz		
DOGES-CA024AWHEZZ	1xE27	Weiss		
DOGES-CA024ABEEZZ	1xE27	Text peach RAL 3012		
DOGES-CA024ADBEZZ	1xE27	Dark brown		
DOGES-CA024AGBEZZ	1xE27	Text petrol RAL 6004		
DOGES-CA023ABBEZZ	1xE27	Schwarz		
DOGES-CA023AWHEZZ	1xE27	Weiss		
DOGES-CA023ABEEZZ	1xE27	Text peach RAL 3012		
DOGES-CA023ADBEZZ	1xE27	Dark brown		
DOGES-CA023AGBEZZ	1xE27	Text petrol RAL 6004		

MASSBILDER (mm)

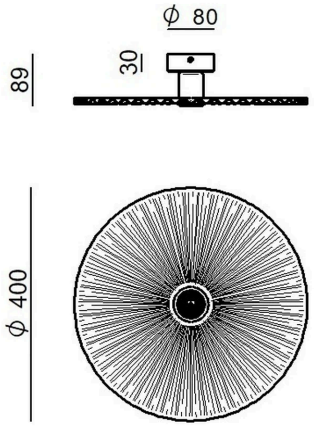

1xE27

Lichttechnische Werte sind Bemessungswerte, Toleranz ± 10 %. Farbe, Lichtfarbe und Optik bei der Bestellung angeben. Anschluss durch eine Elektrofachperson. Technische Änderungen vorbehalten.