Pound BS Deckenleuchte

LED-DECKENLEUCHTE · HERSTELLER LINEA LIGHT



Pound BS ist eine LED-Deckenleuchte von Linea Light für den Innenbereich (Aufputzversion mit integriertem Treiber). Erhältlich mit 13–34 W in 12 Ausführungen, Lichtfarbe 2700 K / 3000 K / 4000 K, CRI 90, IP20. Das Betriebsgerät ist integriert.

IP20 | CRI 90 | 13–34 W

MERKMALE

- 3 Leistungsstufen: 13 W, 25 W, 34 W
- Farben: Schwarz, Weiss
- Lichtfarben: 2700 K / 3000 K / 4000 K
- Optiken: Spot, Flood, Medium Wide Flood, Medium Flood, Wide Flood
- Schutzart IP20, CRI 90
- Betriebsgerät integriert

TECHNISCHE DATEN

Hersteller	Linea Light	Schutzklasse	I
Leistung	13–34 W	Spannung	198-264 V
Lichtfarbe	2700 K / 3000 K / 4000 K	Betriebsgerät	integriert
Farbwiedergabe	CRI 90	Steuerung	DALI
Schutzart	IP20	Montage	Deckenmontage (Aufbau)

AUSFÜHRUNGEN

Art.-Nr.	Leistung	Farbe	Lichtstrom	Optik / Abstrahlwinkel
POUNDBS-82360	13 W	Schwarz	1094–1306 lm	Spot 18°, Flood 26°, Medium Wide Flood 45°
POUNDBS-82359	13 W	Weiss	1094–1306 lm	Spot 18°, Flood 25°, Flood 26°, Medium Wide Flood 45°
POUNDBS-82365	13 W	Weiss	1094–1306 lm	Spot 18°, Flood 26°, Medium Wide Flood 45°
POUNDBS-82366	13 W	Schwarz	1094–1306 lm	Spot 18°, Flood 26°, Medium Wide Flood 45°
POUNDBS-82361	25 W	Weiss	2600–2892 lm	Spot 20°, Medium Flood 35°, Wide Flood 56°
POUNDBS-82362	25 W	Schwarz	2600–2892 lm	Spot 20°, Medium Flood 35°, Wide Flood 56°
POUNDBS-82368	25 W	Schwarz	2600–2892 lm	Spot 20°, Medium Flood 35°, Wide Flood 56°
POUNDBS-82367	25 W	Weiss	2600–2892 lm	Spot 20°, Medium Flood 35°, Wide Flood 56°
POUNDBS-82363	34 W	Weiss	3735–4044 lm	Spot 17°, Flood 24°, Wide Flood 47°
POUNDBS-82364	34 W	Schwarz	3735–4044 lm	Spot 17°, Flood 24°, Wide Flood 47°
POUNDBS-82370	34 W	Schwarz	3735–4044 lm	Spot 17°, Flood 24°, Wide Flood 47°
POUNDBS-82369	34 W	Weiss	3735–4044 lm	Spot 17°, Flood 24°, Wide Flood 47°

MASSBILDER (mm)

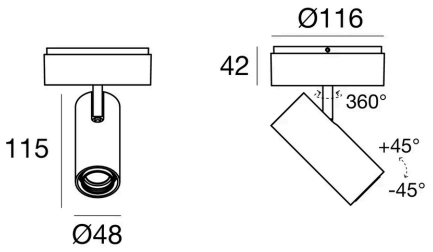

13 W

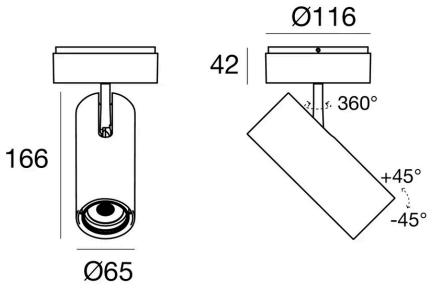

25 W

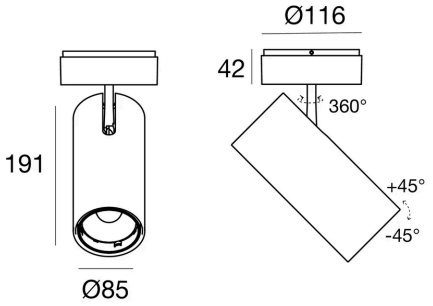

34 W

Lichttechnische Werte sind Bemessungswerte, Toleranz ± 10 %. Farbe, Lichtfarbe und Optik bei der Bestellung angeben. Anschluss durch eine Elektrofachperson. Technische Änderungen vorbehalten.