Pound Focus Strahler

LED-STRAHLER · HERSTELLER LINEA LIGHT



Pound Focus ist ein LED-Strahler von Linea Light für den Innenbereich (Version mit Focus-Optik). Erhältlich mit 13–32,5 W in 24 Ausführungen, Lichtfarbe 2700 K / 3000 K / 4000 K, CRI 90/98, IP20. Das Betriebsgerät ist integriert.

IP20 | CRI 90/98 | 13–32,5 W

MERKMALE

- 3 Leistungsstufen: 13 W, 23 W, 32.5 W
- Farben: Schwarz, Weiss
- Lichtfarben: 2700 K / 3000 K / 4000 K
- Schutzart IP20, CRI 90/98
- Betriebsgerät integriert

TECHNISCHE DATEN

Hersteller	Linea Light	Schutzklasse	II
Leistung	13–32,5 W	Spannung	198-264 V
Lichtfarbe	2700 K / 3000 K / 4000 K	Betriebsgerät	integriert
Farbwiedergabe	CRI 90/98	Steuerung	DALI-2 / Dimming on Board
Schutzart	IP20	Montage	Schiene / Aufbau

AUSFÜHRUNGEN

Art.-Nr.	Leistung	Farbe	Lichtstrom	Optik / Abstrahlwinkel
POUNDFOC-81988	13 W	Schwarz	480–512 lm	Adjustable Focus 14°
POUNDFOC-81987	13 W	Weiss	480–512 lm	Adjustable Focus 14°, Adjustable Focus 46°
POUNDFOC-82423	13 W	Schwarz	448–474 lm	Adjustable Focus 14°, Adjustable Focus 46°
POUNDFOC-82422	13 W	Weiss	448–474 lm	Adjustable Focus 14°
POUNDFOC-82105	13 W	Weiss	480–512 lm	Adjustable Focus 14°
POUNDFOC-82106	13 W	Schwarz	480–512 lm	Adjustable Focus 14°
POUNDFOC-82445	13 W	Schwarz	448–474 lm	Adjustable Focus 14°
POUNDFOC-82444	13 W	Weiss	448–474 lm	Adjustable Focus 14°
POUNDFOC-81989	23 W	Weiss	1463–1598 lm	Adjustable Focus 17°
POUNDFOC-81990	23 W	Schwarz	1463–1598 lm	Adjustable Focus 17°
POUNDFOC-82438	23 W	Weiss	1359–1477 lm	Adjustable Focus 17°
POUNDFOC-82439	23 W	Schwarz	1359–1477 lm	Adjustable Focus 17°
POUNDFOC-82107	23 W	Weiss	1463–1598 lm	Adjustable Focus 17°
POUNDFOC-82108	23 W	Schwarz	1463–1598 lm	Adjustable Focus 17°
POUNDFOC-82447	23 W	Schwarz	1359–1477 lm	Adjustable Focus 17°
POUNDFOC-82446	23 W	Weiss	1359–1477 lm	Adjustable Focus 17°
POUNDFOC-81991	32.5 W	Weiss	2302–2596 lm	Adjustable Focus 17°
POUNDFOC-81992	32.5 W	Schwarz	2302–2596 lm	Adjustable Focus 17°
POUNDFOC-82441	32.5 W	Schwarz	2000–2399 lm	Adjustable Focus 17°
POUNDFOC-82440	32.5 W	Weiss	2000–2399 lm	Adjustable Focus 17°
POUNDFOC-82110	32.5 W	Schwarz	2302–2596 lm	Adjustable Focus 17°
POUNDFOC-82109	32.5 W	Weiss	2302–2596 lm	Adjustable Focus 17°
POUNDFOC-82449	32.5 W	Schwarz	2000–2399 lm	Adjustable Focus 17°
POUNDFOC-82448	32.5 W	Weiss	2000–2399 lm	Adjustable Focus 17°

MASSBILDER (mm)

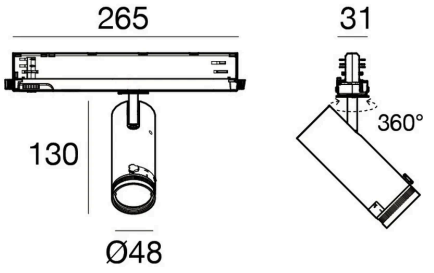

13 W

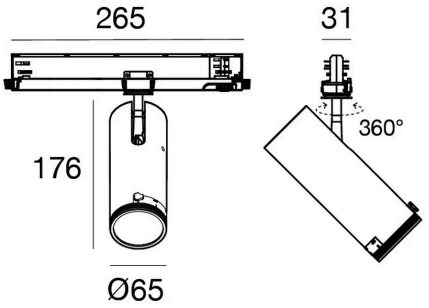

23 W

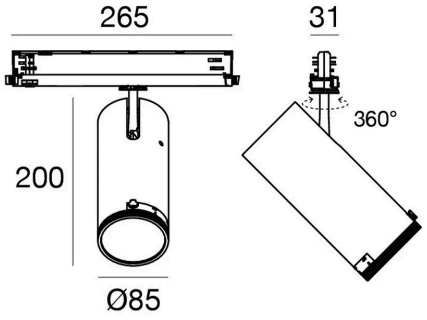

32.5 W

Lichttechnische Werte sind Bemessungswerte, Toleranz ± 10 %. Farbe, Lichtfarbe und Optik bei der Bestellung angeben. Anschluss durch eine Elektrofachperson. Technische Änderungen vorbehalten.