Pound Wall Wandleuchte

LED-WANDLEUCHTE · HERSTELLER LINEA LIGHT



Pound Wall ist eine LED-Wandleuchte von Linea Light für den Innenbereich (Wandversion). Erhältlich mit 6,5–26 W in 6 Ausführungen, Lichtfarbe 2700 K / 3000 K / 4000 K, CRI 90, IP20. Das Betriebsgerät ist integriert.

IP20 | CRI 90 | 6,5–26 W

MERKMALE

- 3 Leistungsstufen: 6.5 W, 17.5 W, 26 W
- Farben: Schwarz, Weiss
- Lichtfarben: 2700 K / 3000 K / 4000 K
- Optiken: Spot, Flood, Medium Wide Flood, Medium Flood, Wide Flood
- Schutzart IP20, CRI 90
- Betriebsgerät integriert

TECHNISCHE DATEN

Hersteller	Linea Light	Schutzklasse	I
Leistung	6,5–26 W	Spannung	198-264 V AC /186-275 V DC
Lichtfarbe	2700 K / 3000 K / 4000 K	Betriebsgerät	integriert
Farbwiedergabe	CRI 90	Steuerung	Ein/Aus
Schutzart	IP20	Montage	Wandmontage

AUSFÜHRUNGEN

Art.-Nr.	Leistung	Farbe	Lichtstrom	Optik / Abstrahlwinkel
POUNDWAL-81996	6.5 W	Schwarz	493–632 lm	Spot 15°, Flood 22°, Medium Wide Flood 44°
POUNDWAL-81995	6.5 W	Weiss	493–632 lm	Spot 15°, Flood 22°, Medium Wide Flood 44°
POUNDWAL-81997	17.5 W	Weiss	1961–2183 lm	Spot 20°, Medium Flood 35°, Wide Flood 56°
POUNDWAL-81998	17.5 W	Schwarz	1961–2183 lm	Spot 20°, Medium Flood 35°, Wide Flood 56°
POUNDWAL-81999	26 W	Weiss	3033–3283 lm	Spot 17°, Flood 24°, Wide Flood 47°
POUNDWAL-82000	26 W	Schwarz	3033–3283 lm	Spot 17°, Flood 24°, Wide Flood 47°

MASSBILDER (mm)

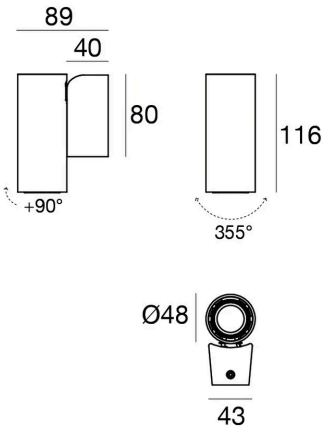

6.5 W

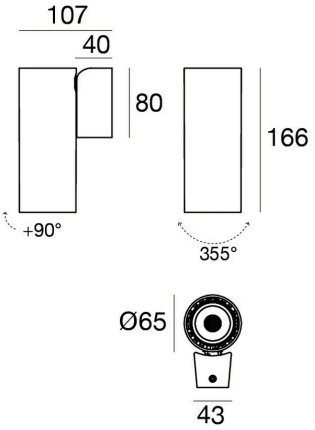

17.5 W

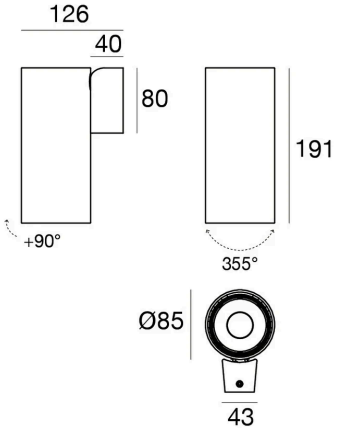

26 W

Lichttechnische Werte sind Bemessungswerte, Toleranz ± 10 %. Farbe, Lichtfarbe und Optik bei der Bestellung angeben. Anschluss durch eine Elektrofachperson. Technische Änderungen vorbehalten.