Tour PD Pendelleuchte

LED-PENDELLEUCHTE · HERSTELLER LINEA LIGHT

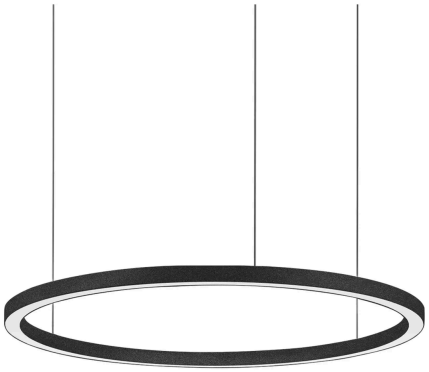

Tour PD ist eine LED-Pendelleuchte von Linea Light für den Innenbereich (Version mit Anhänger). Erhältlich mit 37,5–464 W in 8 Ausführungen, Lichtfarbe 2700 K / 3000 K / 4000 K, CRI 90, IP40. Das Konstantstrom-Betriebsgerät ist nicht im Lieferumfang und wird separat bestellt.

IP40 | CRI 90 | 37,5–464 W

MERKMALE

- 8 Leistungsstufen: 37.5 W, 45 W, 70 W, 114 W, 185 W, 265 W, 368 W, 464 W
- Farben: Schwarz, Weiss
- Lichtfarben: 2700 K / 3000 K / 4000 K
- Schutzart IP40, CRI 90
- Betriebsgerät nicht inbegriffen (Konstantstrom)

TECHNISCHE DATEN

Hersteller	Linea Light	Schutzklasse	III
Leistung	37,5–464 W	Spannung	Konstantstrom
Lichtfarbe	2700 K / 3000 K / 4000 K	Betriebsgerät	nicht inbegriffen
Farbwiedergabe	CRI 90	Steuerung	je nach Betriebsgerät
Schutzart	IP40	Montage	Deckenmontage, abgependelt

AUSFÜHRUNGEN

Art.-Nr.	Leistung	Farbe	Lichtstrom	Optik / Abstrahlwinkel
TOURPD-C00413	37.5 W	Schwarz / Weiss	2242–2483 lm	Diffused 115°
TOURPD-C00414	45 W	Schwarz / Weiss	2718–3010 lm	Diffused 125°
TOURPD-C00415	70 W	Schwarz / Weiss	4231–4686 lm	Diffused 156°
TOURPD-C00416	114 W	Schwarz / Weiss	7229–8007 lm	Diffused 156°
TOURPD-C01258	185 W	Schwarz / Weiss		
TOURPD-C01259	265 W	Schwarz / Weiss		
TOURPD-C01260	368 W	Schwarz / Weiss		
TOURPD-C01261	464 W	Schwarz / Weiss		

MASSBILDER (mm)

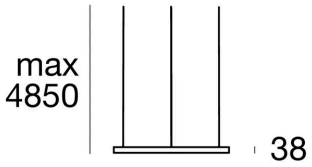

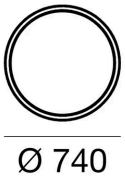

37.5 W

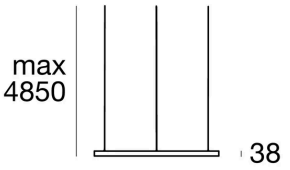

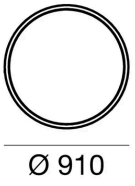

45 W

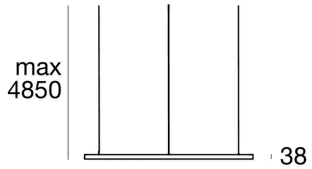

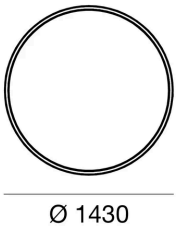

70 W

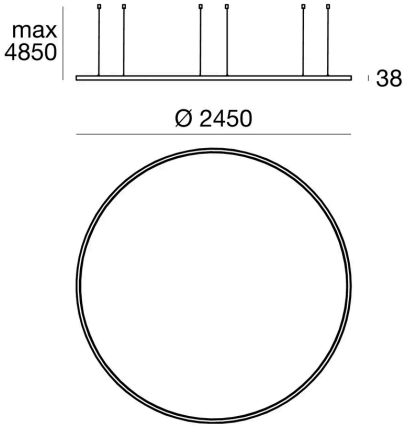

114 W

MASSBILDER (mm)

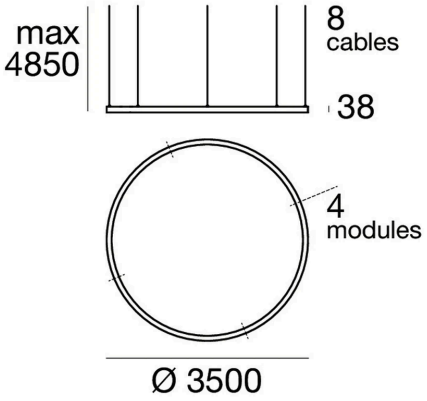

185 W

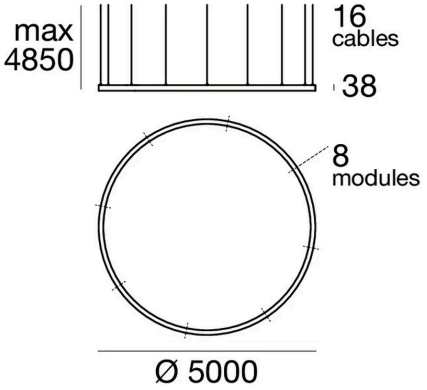

265 W

Lichttechnische Werte sind Bemessungswerte, Toleranz ± 10 %. Farbe, Lichtfarbe und Optik bei der Bestellung angeben. Anschluss durch eine Elektrofachperson. Technische Änderungen vorbehalten.