Skylum RE Einbauleuchte

LED-EINBAULEUCHTE · HERSTELLER LINEA LIGHT



Skylum RE ist eine LED-Einbauleuchte von Linea Light für den Innenbereich (Runde vertiefte Version). Erhältlich mit 24–146 W in 8 Ausführungen, Lichtfarbe 2700 K / 3000 K / 4000 K, CRI 90, IP40. Das Betriebsgerät ist integriert.

IP40 | CRI 90 | 24–146 W

MERKMALE

- 4 Leistungsstufen: 24 W, 47 W, 89 W, 146 W
- Farben: Weiss
- Lichtfarben: 2700 K / 3000 K / 4000 K
- Schutzart IP40, CRI 90
- Betriebsgerät integriert

TECHNISCHE DATEN

Hersteller	Linea Light	Schutzklasse	I
Leistung	24–146 W	Spannung	198-264 V AC /180-280 V DC
Lichtfarbe	2700 K / 3000 K / 4000 K	Betriebsgerät	integriert
Farbwiedergabe	CRI 90	Steuerung	DALI-2
Schutzart	IP40	Montage	Deckeneinbau

AUSFÜHRUNGEN

Art.-Nr.	Leistung	Farbe	Lichtstrom	Optik / Abstrahlwinkel
SKYLUMRE-C01608	24 W	Weiss	2782–3097 lm	Diffused 114°
SKYLUMRE-C01609	24 W	Weiss	2782–3097 lm	Diffused 114°
SKYLUMRE-C01610	47 W	Weiss	5545–6172 lm	Diffused 116°
SKYLUMRE-C01611	47 W	Weiss	5545–6172 lm	Diffused 116°
SKYLUMRE-C01612	89 W	Weiss	10736–11950 lm	Diffused 122°
SKYLUMRE-C01613	89 W	Weiss	10736–11950 lm	Diffused 122°
SKYLUMRE-C01614	146 W	Weiss	17355–19317 lm	Diffused 128°
SKYLUMRE-C01615	146 W	Weiss	17355–19317 lm	Diffused 128°

MASSBILDER (mm)

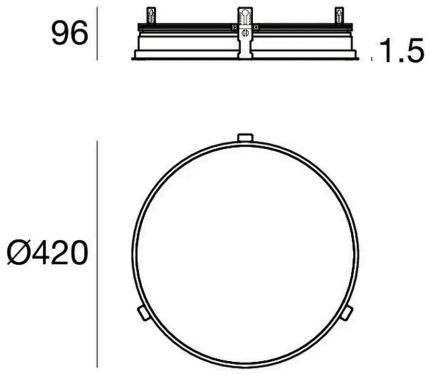

24 W

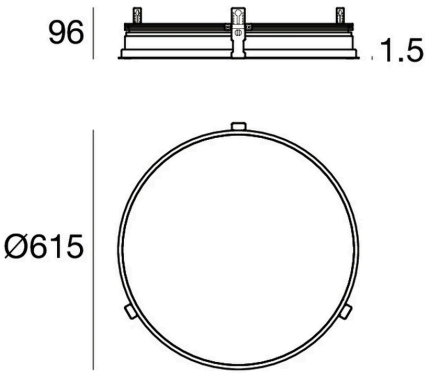

47 W

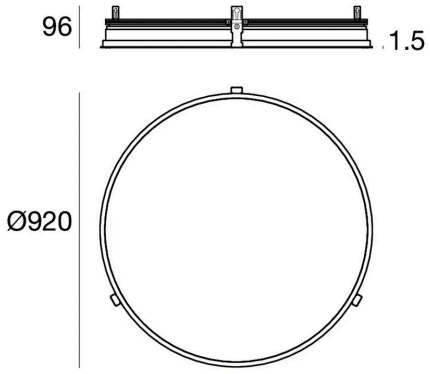

89 W

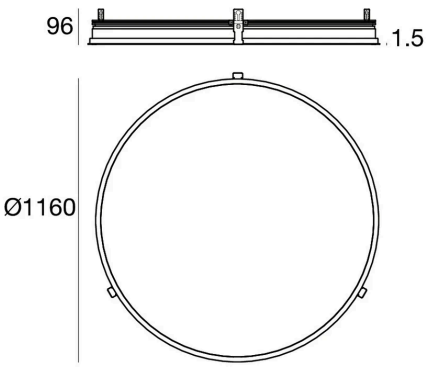

146 W

Lichttechnische Werte sind Bemessungswerte, Toleranz ± 10 %. Farbe, Lichtfarbe und Optik bei der Bestellung angeben. Anschluss durch eine Elektrofachperson. Technische Änderungen vorbehalten.