Skylum RP Pendelleuchte

LED-PENDELLEUCHTE · HERSTELLER LINEA LIGHT



Skylum RP ist eine LED-Pendelleuchte von Linea Light für den Innenbereich (Version mit runder Aufhängung). Erhältlich mit 33–116 W in 6 Ausführungen, Lichtfarbe 3000 K / 4000 K, CRI 90, IP40. Das Betriebsgerät ist integriert.

IP40 | CRI 90 | 33–116 W

MERKMALE

- 3 Leistungsstufen: 33 W, 58 W, 116 W
- Farben: Weiss
- Lichtfarben: 3000 K / 4000 K
- Schutzart IP40, CRI 90
- Betriebsgerät integriert

TECHNISCHE DATEN

Hersteller	Linea Light	Schutzklasse	I
Leistung	33–116 W	Spannung	198-264 V AC /180-280 V DC
Lichtfarbe	3000 K / 4000 K	Betriebsgerät	integriert
Farbwiedergabe	CRI 90	Steuerung	DALI-2
Schutzart	IP40	Montage	Deckenmontage, abgependelt

AUSFÜHRUNGEN

Art.-Nr.	Leistung	Farbe	Lichtstrom	Optik / Abstrahlwinkel
SKYLUMRP-C00821	33 W	Weiss	3412–3627 lm	Double Diffused 115°
SKYLUMRP-C00822	33 W	Weiss	3412–3627 lm	Double Diffused 115°
SKYLUMRP-C00823	58 W	Weiss	6731–7155 lm	Double Diffused 116°
SKYLUMRP-C00824	58 W	Weiss	6731–7155 lm	Double Diffused 116°
SKYLUMRP-C00825	116 W	Weiss	13515–14366 lm	Double Diffused 116°
SKYLUMRP-C00826	116 W	Weiss	13515–14366 lm	Double Diffused 116°

MASSBILDER (mm)

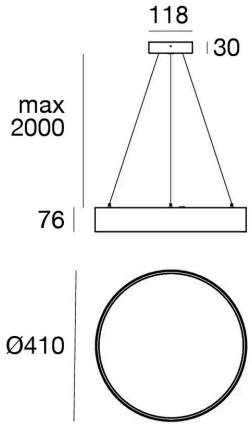

33 W

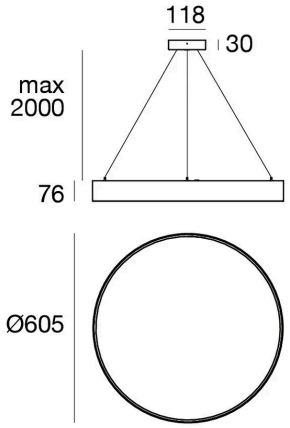

58 W

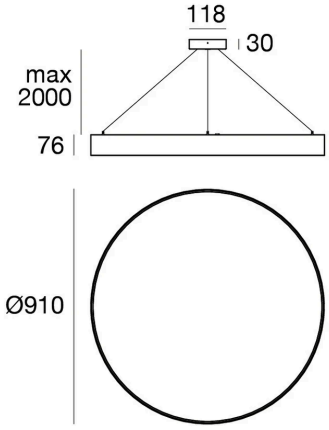

116 W

Lichttechnische Werte sind Bemessungswerte, Toleranz ± 10 %. Farbe, Lichtfarbe und Optik bei der Bestellung angeben. Anschluss durch eine Elektrofachperson. Technische Änderungen vorbehalten.