Tour Slim PD Pendelleuchte

LED-PENDELLEUCHTE · HERSTELLER LINEA LIGHT



Tour Slim PD ist eine LED-Pendelleuchte von Linea Light für den Innenbereich. Erhältlich mit 31–68 W in 5 Ausführungen, Lichtfarbe 2700 K / 3000 K / 4000 K, CRI 90, IP40. Das Konstantstrom-Betriebsgerät ist nicht im Lieferumfang und wird separat bestellt.

IP40 | CRI 90 | 31–68 W

MERKMALE

- 5 Leistungsstufen: 31 W, 38 W, 48 W, 56 W, 68 W
- Farben: Anodic bronze, Gold gebürstet, Sand, Schwarz, Text Beige Red Ral 3012, Text Brilliant Grey Ral 9006, Text Dusty Blue RAL 5024, Text Green Blue Ral 6004, Text Moonshadow Grey RAL 7048, Text Mushroom RAL 1019, Text Steel Blue Ral 5011, Text grey RAL 7012, Text rubin RAL 3003, Weiss
- Lichtfarben: 2700 K / 3000 K / 4000 K
- Schutzart IP40, CRI 90
- Betriebsgerät nicht inbegriffen (Konstantstrom)

TECHNISCHE DATEN

Hersteller	Linea Light	Schutzklasse	III
Leistung	31–68 W	Spannung	Konstantstrom
Lichtfarbe	2700 K / 3000 K / 4000 K	Betriebsgerät	nicht inbegriffen
Farbwiedergabe	CRI 90	Steuerung	je nach Betriebsgerät
Schutzart	IP40	Montage	Deckenmontage, abgependelt

AUSFÜHRUNGEN

Art.-Nr.	Leistung	Farbe	Lichtstrom	Optik / Abstrahlwinkel
TOURSLIM-C01059	31 W	Anodic bronze / Gold gebürstet / Sand / Schwarz / Text Beige Red Ral 3012 / Text Brilliant Grey Ral 9006 / Text Dusty Blue RAL 5024 / Text Green Blue Ral 6004 / Text Moonshadow Grey RAL 7048 / Text Mushroom RAL 1019 / Text Steel Blue Ral 5011 / Text grey RAL 7012 / Text rubin RAL 3003 / Weiss	1556–2075 lm	Diffused 112°
TOURSLIM-C01060	38 W	Anodic bronze / Gold gebürstet / Sand / Schwarz / Text Beige Red Ral 3012 / Text Brilliant Grey Ral 9006 / Text Dusty Blue RAL 5024 / Text Green Blue Ral 6004 / Text Moonshadow Grey RAL 7048 / Text Mushroom RAL 1019 / Text Steel Blue Ral 5011 / Text grey RAL 7012 / Text rubin RAL 3003 / Weiss	2062–2750 lm	Diffused 118°
TOURSLIM-C01061	48 W	Anodic bronze / Gold gebürstet / Sand / Schwarz / Text Beige Red Ral 3012 / Text Brilliant Grey Ral 9006 / Text Dusty Blue RAL 5024 / Text Green Blue Ral 6004 / Text Moonshadow Grey RAL 7048 / Text Mushroom RAL 1019 / Text Steel Blue Ral 5011 / Text grey RAL 7012 / Text rubin RAL 3003 / Weiss	2630–3507 lm	Diffused 126°
TOURSLIM-C01062	56 W	Anodic bronze / Gold gebürstet / Sand / Schwarz / Text Beige Red Ral 3012 / Text Brilliant Grey Ral 9006 / Text Dusty Blue RAL 5024 / Text Green Blue Ral 6004 / Text Moonshadow Grey RAL 7048 / Text Mushroom RAL 1019 / Text Steel Blue Ral 5011 / Text grey RAL 7012 / Text rubin RAL 3003 / Weiss	3298–4398 lm	Diffused 126°
TOURSLIM-C01063	68 W	Anodic bronze / Gold gebürstet / Sand / Schwarz / Text Beige Red Ral 3012 / Text Brilliant Grey Ral 9006 / Text Dusty Blue RAL 5024 / Text Green Blue Ral 6004 / Text Moonshadow Grey RAL 7048 / Text Mushroom RAL 1019 / Text Steel Blue Ral 5011 / Text grey RAL 7012 / Text rubin RAL 3003 / Weiss	4145–5529 lm	Diffused 126°

MASSBILDER (mm)

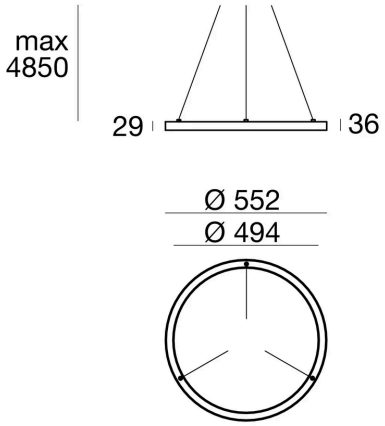

31 W

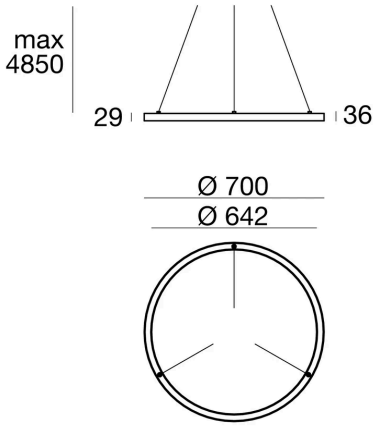

38 W

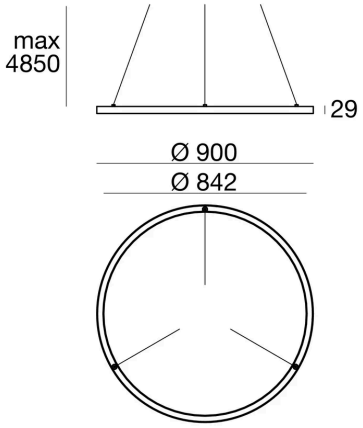

48 W

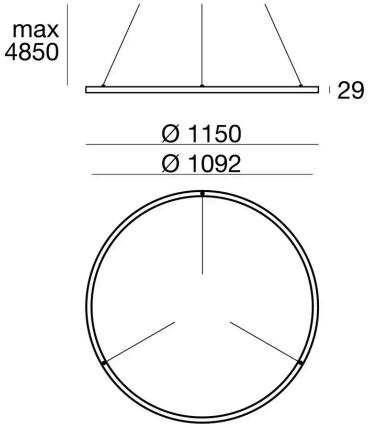

56 W

MASSBILDER (mm)

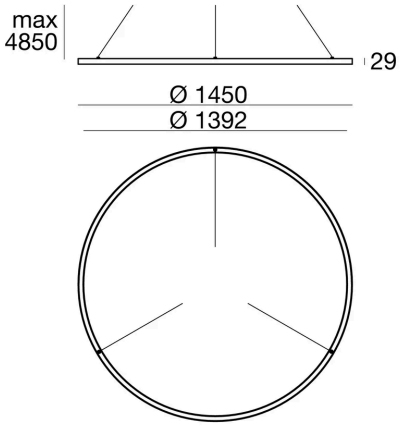

68 W

Lichttechnische Werte sind Bemessungswerte, Toleranz ± 10 %. Farbe, Lichtfarbe und Optik bei der Bestellung angeben. Anschluss durch eine Elektrofachperson. Technische Änderungen vorbehalten.