Tour Slim D Pendelleuchte

LED-PENDELLEUCHTE · HERSTELLER LINEA LIGHT

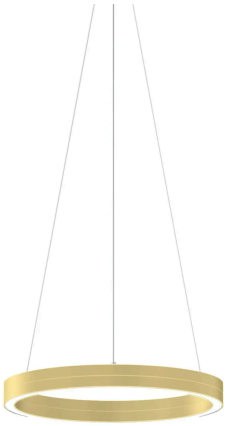

Tour Slim D ist eine LED-Pendelleuchte von Linea Light für den Innenbereich. Erhältlich mit 63–123 W in 69 Ausführungen, Lichtfarbe 2700 K / 3000 K / 4000 K, CRI 90, IP40. Das Konstantstrom-Betriebsgerät ist nicht im Lieferumfang und wird separat bestellt.

IP40 | CRI 90 | 63–123 W

MERKMALE

- 5 Leistungsstufen: 63 W, 74 W, 88 W, 104 W, 123 W
- Farben: Anodic bronze, Gold gebürstet, Sand, Schwarz, Text Beige Red Ral 3012, Text Brilliant Grey Ral 9006, Text Dusty Blue RAL 5024, Text Green Blue Ral 6004, Text Moonshadow Grey RAL 7048, Text Mushroom RAL 1019, Text Steel Blue Ral 5011, Text grey RAL 7012, Text rubin RAL 3003, Weiss
- Lichtfarben: 2700 K / 3000 K / 4000 K
- Schutzart IP40, CRI 90
- Betriebsgerät nicht inbegriffen (Konstantstrom)

TECHNISCHE DATEN

Hersteller	Linea Light	Schutzklasse	III
Leistung	63–123 W	Spannung	Konstantstrom
Lichtfarbe	2700 K / 3000 K / 4000 K	Betriebsgerät	nicht inbegriffen
Farbwiedergabe	CRI 90	Steuerung	je nach Betriebsgerät
Schutzart	IP40	Montage	Deckenmontage, abgependelt

AUSFÜHRUNGEN

Art.-Nr.	Leistung	Farbe	Lichtstrom	Optik / Abstrahlwinkel
TOURSLIM-C00663-ANO	63 W	Anodic bronze	3044–4163 lm	Double Diffused 108°
TOURSLIM-C00663-GOL	63 W	Gold gebürstet	3044–4163 lm	Double Diffused 108°
TOURSLIM-C00663-SAN	63 W	Sand	3044–4163 lm	Double Diffused 108°
TOURSLIM-C00663-BB	63 W	Schwarz	3044–4163 lm	Double Diffused 108°
TOURSLIM-C00663-TEX	63 W	Text Beige Red Ral 3012	3044–4163 lm	Double Diffused 108°
TOURSLIM-C00663-TEX	63 W	Text Brilliant Grey Ral 9006	3044–4163 lm	Double Diffused 108°
TOURSLIM-C00663-TEX	63 W	Text Dusty Blue RAL 5024	3044–4163 lm	Double Diffused 108°
TOURSLIM-C00663-TEX	63 W	Text Moonshadow Grey RAL 7048	3044–4163 lm	Double Diffused 108°
TOURSLIM-C00663-TEX	63 W	Text Mushroom RAL 1019	3044–4163 lm	Double Diffused 108°
TOURSLIM-C00663-TEX	63 W	Text Steel Blue Ral 5011	3044–4163 lm	Double Diffused 108°
TOURSLIM-C00663-TEX	63 W	Text grey RAL 7012	3044–4163 lm	Double Diffused 108°
TOURSLIM-C00663-TEX	63 W	Text rubin RAL 3003	3044–4163 lm	Double Diffused 108°
TOURSLIM-C00663-WH	63 W	Weiss	3044–4163 lm	Double Diffused 108°
TOURSLIM-C00664-ANO	74 W	Anodic bronze	4300–5880 lm	Double Diffused 112°
TOURSLIM-C00664-GOL	74 W	Gold gebürstet	4300–5880 lm	Double Diffused 112°
TOURSLIM-C00664-SAN	74 W	Sand	4300–5880 lm	Double Diffused 112°
TOURSLIM-C00664-BB	74 W	Schwarz	4300–5880 lm	Double Diffused 112°
TOURSLIM-C00664-TEX	74 W	Text Beige Red Ral 3012	4300–5880 lm	Double Diffused 112°
TOURSLIM-C00664-TEX	74 W	Text Brilliant Grey Ral 9006	4300–5880 lm	Double Diffused 112°
TOURSLIM-C00664-TEX	74 W	Text Dusty Blue RAL 5024	4300–5880 lm	Double Diffused 112°
TOURSLIM-C00664-TEX	74 W	Text Green Blue Ral 6004	4300–5880 lm	Double Diffused 112°
TOURSLIM-C00664-TEX	74 W	Text Moonshadow Grey RAL 7048	4300–5880 lm	Double Diffused 112°
TOURSLIM-C00664-TEX	74 W	Text Mushroom RAL 1019	4300–5880 lm	Double Diffused 112°
TOURSLIM-C00664-TEX	74 W	Text Steel Blue Ral 5011	4300–5880 lm	Double Diffused 112°
TOURSLIM-C00664-TEX	74 W	Text grey RAL 7012	4300–5880 lm	Double Diffused 112°
TOURSLIM-C00664-TEX	74 W	Text rubin RAL 3003	4300–5880 lm	Double Diffused 112°

AUSFÜHRUNGEN

Art.-Nr.	Leistung	Farbe	Lichtstrom	Optik / Abstrahlwinkel
TOURSLIM-C00664-WH	74 W	Weiss	4300–5880 lm	Double Diffused 112°
TOURSLIM-C00665-ANO	88 W	Anodic bronze	5360–7331 lm	Double Diffused 121°
TOURSLIM-C00665-GOL	88 W	Gold gebürstet	5360–7331 lm	Double Diffused 121°
TOURSLIM-C00665-SAN	88 W	Sand	5360–7331 lm	Double Diffused 121°
TOURSLIM-C00665-BB	88 W	Schwarz	5360–7331 lm	Double Diffused 121°
TOURSLIM-C00665-TEX	88 W	Text Beige Red Ral 3012	5360–7331 lm	Double Diffused 121°
TOURSLIM-C00665-TEX	88 W	Text Brilliant Grey Ral 9006	5360–7331 lm	Double Diffused 121°
TOURSLIM-C00665-TEX	88 W	Text Dusty Blue RAL 5024	5360–7331 lm	Double Diffused 121°
TOURSLIM-C00665-TEX	88 W	Text Green Blue Ral 6004	5360–7331 lm	Double Diffused 121°
TOURSLIM-C00665-TEX	88 W	Text Moonshadow Grey RAL 7048	5360–7331 lm	Double Diffused 121°
TOURSLIM-C00665-TEX	88 W	Text Mushroom RAL 1019	5360–7331 lm	Double Diffused 121°
TOURSLIM-C00665-TEX	88 W	Text Steel Blue Ral 5011	5360–7331 lm	Double Diffused 121°
TOURSLIM-C00665-TEX	88 W	Text grey RAL 7012	5360–7331 lm	Double Diffused 121°
TOURSLIM-C00665-TEX	88 W	Text rubin RAL 3003	5360–7331 lm	Double Diffused 121°
TOURSLIM-C00665-WH	88 W	Weiss	5360–7331 lm	Double Diffused 121°
TOURSLIM-C00666-ANO	104 W	Anodic bronze	6664–9115 lm	Double Diffused 134°
TOURSLIM-C00666-GOL	104 W	Gold gebürstet	6664–9115 lm	Double Diffused 134°
TOURSLIM-C00666-SAN	104 W	Sand	6664–9115 lm	Double Diffused 134°
TOURSLIM-C00666-BB	104 W	Schwarz	6664–9115 lm	Double Diffused 134°
TOURSLIM-C00666-TEX	104 W	Text Beige Red Ral 3012	6664–9115 lm	Double Diffused 134°
TOURSLIM-C00666-TEX	104 W	Text Brilliant Grey Ral 9006	6664–9115 lm	Double Diffused 134°
TOURSLIM-C00666-TEX	104 W	Text Dusty Blue RAL 5024	6664–9115 lm	Double Diffused 134°
TOURSLIM-C00666-TEX	104 W	Text Green Blue Ral 6004	6664–9115 lm	Double Diffused 134°
TOURSLIM-C00666-TEX	104 W	Text Moonshadow Grey RAL 7048	6664–9115 lm	Double Diffused 134°
TOURSLIM-C00666-TEX	104 W	Text Mushroom RAL 1019	6664–9115 lm	Double Diffused 134°
TOURSLIM-C00666-TEX	104 W	Text Steel Blue Ral 5011	6664–9115 lm	Double Diffused 134°

AUSFÜHRUNGEN

Art.-Nr.	Leistung	Farbe	Lichtstrom	Optik / Abstrahlwinkel
TOURSLIM-C00666-TEX	104 W	Text grey RAL 7012	6664–9115 lm	Double Diffused 134°
TOURSLIM-C00666-TEX	104 W	Text rubin RAL 3003	6664–9115 lm	Double Diffused 134°
TOURSLIM-C00666-WH	104 W	Weiss	6664–9115 lm	Double Diffused 134°
TOURSLIM-C00667-ANO	123 W	Anodic bronze	7955–10881 lm	Double Diffused 134°
TOURSLIM-C00667-GOL	123 W	Gold gebürstet	7955–10881 lm	Double Diffused 134°
TOURSLIM-C00667-SAN	123 W	Sand	7955–10881 lm	Double Diffused 134°
TOURSLIM-C00667-BB	123 W	Schwarz	7955–10881 lm	Double Diffused 134°
TOURSLIM-C00667-TEX	123 W	Text Beige Red Ral 3012	7955–10881 lm	Double Diffused 134°
TOURSLIM-C00667-TEX	123 W	Text Brilliant Grey Ral 9006	7955–10881 lm	Double Diffused 134°
TOURSLIM-C00667-TEX	123 W	Text Dusty Blue RAL 5024	7955–10881 lm	Double Diffused 134°
TOURSLIM-C00667-TEX	123 W	Text Green Blue Ral 6004	7955–10881 lm	Double Diffused 134°
TOURSLIM-C00667-TEX	123 W	Text Moonshadow Grey RAL 7048	7955–10881 lm	Double Diffused 134°
TOURSLIM-C00667-TEX	123 W	Text Mushroom RAL 1019	7955–10881 lm	Double Diffused 134°
TOURSLIM-C00667-TEX	123 W	Text Steel Blue Ral 5011	7955–10881 lm	Double Diffused 134°
TOURSLIM-C00667-TEX	123 W	Text grey RAL 7012	7955–10881 lm	Double Diffused 134°
TOURSLIM-C00667-TEX	123 W	Text rubin RAL 3003	7955–10881 lm	Double Diffused 134°
TOURSLIM-C00667-WH	123 W	Weiss	7955–10881 lm	Double Diffused 134°

MASSBILDER (mm)

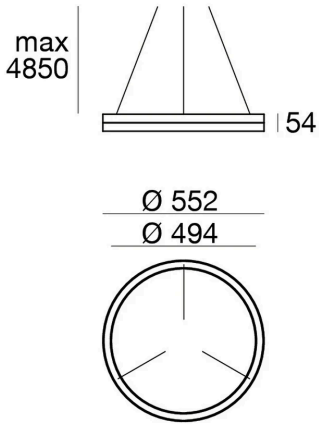

63 W

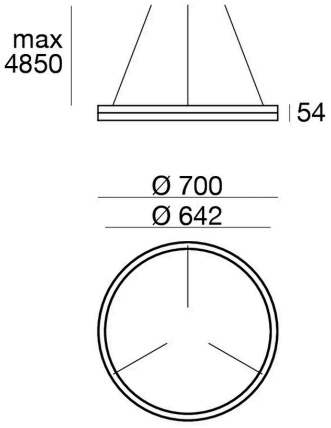

74 W

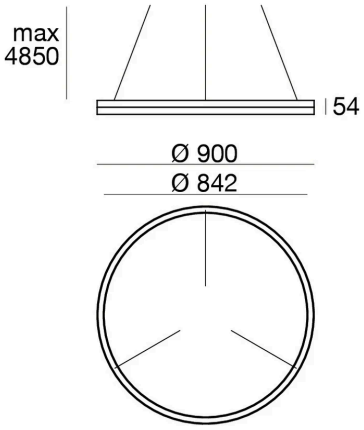

88 W

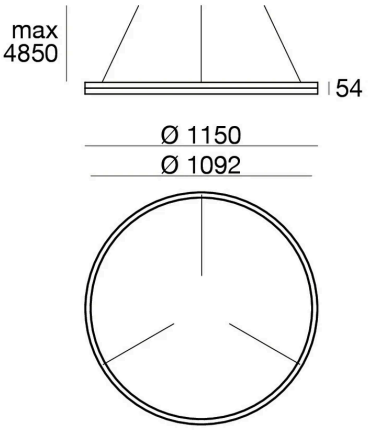

104 W

MASSBILDER (mm)

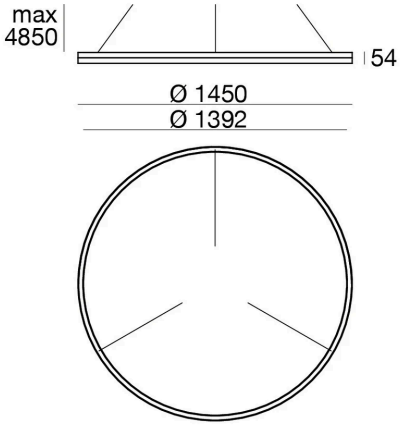

123 W

Lichttechnische Werte sind Bemessungswerte, Toleranz ± 10 %. Farbe, Lichtfarbe und Optik bei der Bestellung angeben. Anschluss durch eine Elektrofachperson. Technische Änderungen vorbehalten.