Tour Slim Elliptic PD Pendelleuchte

LED-PENDELLEUCHTE · HERSTELLER LINEA LIGHT



Tour Slim Elliptic PD ist eine LED-Pendelleuchte von Linea Light für den Innenbereich. Erhältlich mit 60–80 W in 2 Ausführungen, Lichtfarbe 2700 K / 3000 K / 4000 K, CRI 90, IP40. Das Konstantstrom-Betriebsgerät ist nicht im Lieferumfang und wird separat bestellt.

IP40 | CRI 90 | 60–80 W

MERKMALE

- 2 Leistungsstufen: 60 W, 80 W
- Farben: Anodic bronze, Gold gebürstet, Sand, Schwarz, Text Beige Red Ral 3012, Text Brilliant Grey Ral 9006, Text Dusty Blue RAL 5024, Text Green Blue Ral 6004, Text Moonshadow Grey RAL 7048, Text Mushroom RAL 1019, Text Steel Blue Ral 5011, Text grey RAL 7012, Text rubin RAL 3003, Weiss
- Lichtfarben: 2700 K / 3000 K / 4000 K
- Schutzart IP40, CRI 90
- Betriebsgerät nicht inbegriffen (Konstantstrom)

TECHNISCHE DATEN

Hersteller	Linea Light	Schutzklasse	III
Leistung	60–80 W	Spannung	Konstantstrom
Lichtfarbe	2700 K / 3000 K / 4000 K	Betriebsgerät	nicht inbegriffen
Farbwiedergabe	CRI 90	Steuerung	je nach Betriebsgerät
Schutzart	IP40	Montage	Deckenmontage, abgependelt

AUSFÜHRUNGEN

Art.-Nr.	Leistung	Farbe	Lichtstrom	Optik / Abstrahlwinkel
TOURSLIM-C00738	60 W	Anodic bronze / Gold gebürstet / Sand / Schwarz / Text Beige Red Ral 3012 / Text Brilliant Grey Ral 9006 / Text Dusty Blue RAL 5024 / Text Green Blue Ral 6004 / Text Moonshadow Grey RAL 7048 / Text Mushroom RAL 1019 / Text Steel Blue Ral 5011 / Text grey RAL 7012 / Text rubin RAL 3003 / Weiss	3338–4567 lm	Diffused 154°
TOURSLIM-C00739	80 W	Anodic bronze / Gold gebürstet / Sand / Schwarz / Text Beige Red Ral 3012 / Text Brilliant Grey Ral 9006 / Text Dusty Blue RAL 5024 / Text Green Blue Ral 6004 / Text Moonshadow Grey RAL 7048 / Text Mushroom RAL 1019 / Text Steel Blue Ral 5011 / Text grey RAL 7012 / Text rubin RAL 3003 / Weiss	4274–5846 lm	Diffused 169°

MASSBILDER (mm)

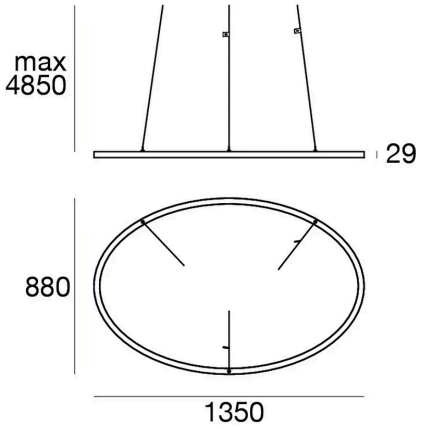

60 W

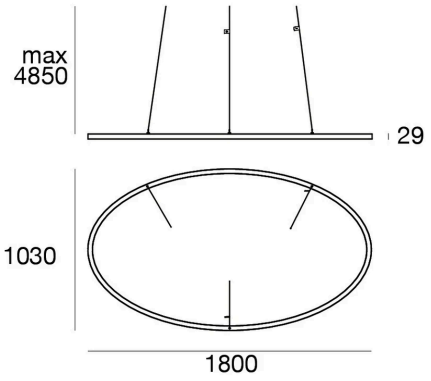

80 W

Lichttechnische Werte sind Bemessungswerte, Toleranz ± 10 %. Farbe, Lichtfarbe und Optik bei der Bestellung angeben. Anschluss durch eine Elektrofachperson. Technische Änderungen vorbehalten.