Dublight W Wandleuchte

LED-WANDLEUCHTE · HERSTELLER LINEA LIGHT



Dublight W ist eine LED-Wandleuchte von Linea Light für den Innenbereich (Wandversion). Erhältlich mit 12–24 W in 2 Ausführungen, Lichtfarbe 3000 K, CRI 80, IP40. Das Betriebsgerät ist integriert.

IP40 | CRI 80 | 12–24 W

MERKMALE

- 2 Leistungsstufen: 12 W, 24 W
- Farben: Weiss
- Lichtfarben: 3000 K
- Schutzart IP40, CRI 80
- Betriebsgerät integriert

TECHNISCHE DATEN

Hersteller	Linea Light	Schutzklasse	I
Leistung	12–24 W	Spannung	220-240 V
Lichtfarbe	3000 K	Betriebsgerät	integriert
Farbwiedergabe	CRI 80	Steuerung	Ein/Aus
Schutzart	IP40	Montage	Wandmontage

AUSFÜHRUNGEN

Art.-Nr.	Leistung	Farbe	Lichtstrom	Optik / Abstrahlwinkel
DUBLIGHT-7486	12 W	Weiss	813 lm	Diffused 93°
DUBLIGHT-7487	24 W	Weiss	1713 lm	Diffused 96°

MASSBILDER (mm)

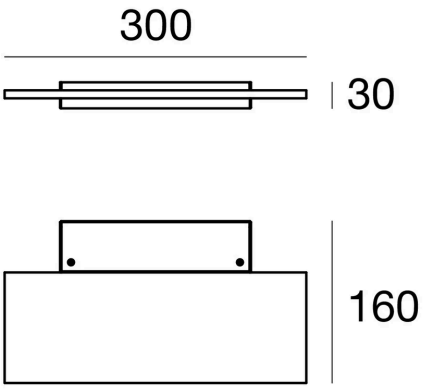

12 W

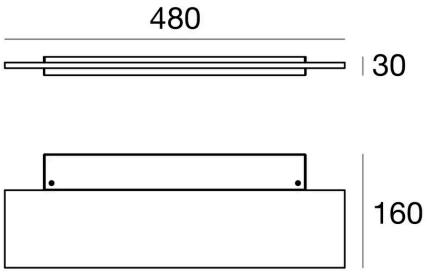

24 W

Lichttechnische Werte sind Bemessungswerte, Toleranz ± 10 %. Farbe, Lichtfarbe und Optik bei der Bestellung angeben. Anschluss durch eine Elektrofachperson. Technische Änderungen vorbehalten.