Beebo-C30 Strahler

LED-STRAHLER · HERSTELLER LINEA LIGHT



Beebo-C30 ist ein LED-Strahler von Linea Light für den Innenbereich (Version des Systems). Erhältlich mit 17 W in 3 Ausführungen, Lichtfarbe 3000 K, CRI 90, IP20. Das Betriebsgerät ist integriert.

IP20 | CRI 90 | 17 W

MERKMALE

- 1 Leistungsstufe: 17 W
- Farben: Grau, Schwarz, Weiss
- Lichtfarben: 3000 K
- Schutzart IP20, CRI 90
- Betriebsgerät integriert

TECHNISCHE DATEN

Hersteller	Linea Light	Schutzklasse	II
Leistung	17 W	Spannung	220-240 V
Lichtfarbe	3000 K	Betriebsgerät	integriert
Farbwiedergabe	CRI 90	Steuerung	Ein/Aus
Schutzart	IP20	Montage	Schiene / Aufbau

AUSFÜHRUNGEN

Art.-Nr.	Leistung	Farbe	Lichtstrom	Optik / Abstrahlwinkel
BEEBOC30-8442	17 W	Weiss	1598 lm	Diffused 47°
BEEBOC30-8443	17 W	Grau	1598 lm	Diffused 47°
BEEBOC30-8444	17 W	Schwarz	1598 lm	Diffused 47°

MASSBILDER (mm)

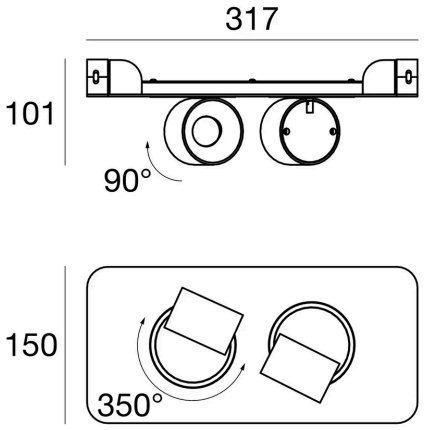

17 W

Lichttechnische Werte sind Bemessungswerte, Toleranz ± 10 %. Farbe, Lichtfarbe und Optik bei der Bestellung angeben. Anschluss durch eine Elektrofachperson. Technische Änderungen vorbehalten.