One to One C Einbauleuchte

LED-EINBAULEUCHTE · HERSTELLER LINEA LIGHT



One to One C ist eine LED-Einbauleuchte von Linea Light für den Innenbereich (Halb versenkte Version). Erhältlich mit 8 W in 2 Ausführungen, Lichtfarbe 2700 K / 3000 K, CRI 90, IP20. Das Konstantstrom-Betriebsgerät ist nicht im Lieferumfang und wird separat bestellt.

IP20 | CRI 90 | 8 W

MERKMALE

- 1 Leistungsstufe: 8 W
- Farben: Weiss
- Lichtfarben: 2700 K / 3000 K
- Schutzart IP20, CRI 90
- Betriebsgerät nicht inbegriffen (Konstantstrom)

TECHNISCHE DATEN

Hersteller	Linea Light	Schutzklasse	III
Leistung	8 W	Spannung	Konstantstrom
Lichtfarbe	2700 K / 3000 K	Betriebsgerät	nicht inbegriffen
Farbwiedergabe	CRI 90	Steuerung	je nach Betriebsgerät
Schutzart	IP20	Montage	Deckeneinbau

AUSFÜHRUNGEN

Art.-Nr.	Leistung	Farbe	Lichtstrom	Optik / Abstrahlwinkel
ONETOONE-7619M	8 W	Weiss	763 lm	Diffused 38°
ONETOONE-7619	8 W	Weiss	820 lm	Diffused 38°

MASSBILDER (mm)

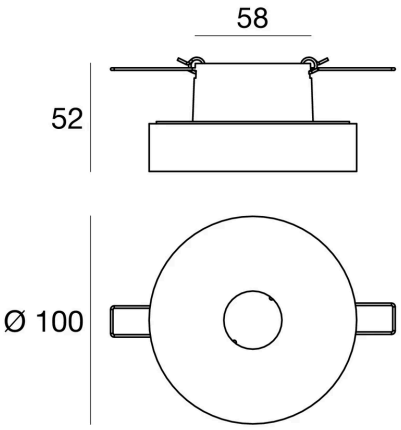

8 W

Lichttechnische Werte sind Bemessungswerte, Toleranz ± 10 %. Farbe, Lichtfarbe und Optik bei der Bestellung angeben. Anschluss durch eine Elektrofachperson. Technische Änderungen vorbehalten.