Straight W Wandleuchte

LED-WANDLEUCHTE · HERSTELLER LINEA LIGHT



Straight W ist eine LED-Wandleuchte von Linea Light für den Innenbereich (Wandversion). Erhältlich mit 11–15 W in 6 Ausführungen, Lichtfarbe 2700 K, CRI 90, IP40. Das Betriebsgerät ist integriert.

IP40 | CRI 90 | 11–15 W

MERKMALE

- 2 Leistungsstufen: 11 W, 15 W
- Farben: Polished galvanic chrome, Schwarz, Weiss
- Lichtfarben: 2700 K
- Schutzart IP40, CRI 90
- Betriebsgerät integriert

TECHNISCHE DATEN

Hersteller	Linea Light	Schutzklasse	II
Leistung	11–15 W	Spannung	220-240 V
Lichtfarbe	2700 K	Betriebsgerät	integriert
Farbwiedergabe	CRI 90	Steuerung	Ein/Aus
Schutzart	IP40	Montage	Wandmontage

AUSFÜHRUNGEN

Art.-Nr.	Leistung	Farbe	Lichtstrom	Optik / Abstrahlwinkel
STRAIGHT-8210	11 W	Schwarz	528 lm	Diffused 148°
STRAIGHT-8208	11 W	Weiss	528 lm	Diffused 148°
STRAIGHT-8265	11 W	Polished galvanic chrome	528 lm	Diffused 148°
STRAIGHT-8211	15 W	Schwarz	756 lm	Diffused 148°
STRAIGHT-8209	15 W	Weiss	756 lm	Diffused 148°
STRAIGHT-8266	15 W	Polished galvanic chrome	756 lm	Diffused 148°

MASSBILDER (mm)

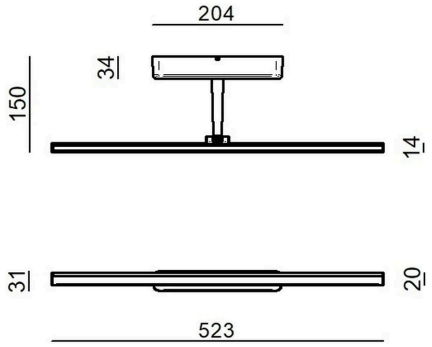

11 W

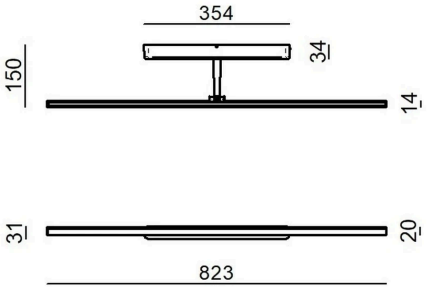

15 W

Lichttechnische Werte sind Bemessungswerte, Toleranz ± 10 %. Farbe, Lichtfarbe und Optik bei der Bestellung angeben. Anschluss durch eine Elektrofachperson. Technische Änderungen vorbehalten.