Tu-O Pendelleuchte

LED-PENDELLEUCHTE · HERSTELLER LINEA LIGHT



Tu-O ist eine LED-Pendelleuchte von Linea Light für den Innenbereich (Version mit einer Quelle). Erhältlich mit 32–48 W in 4 Ausführungen, Lichtfarbe 3000 K / 4000 K, CRI 90, IP20. Das Betriebsgerät ist integriert.

IP20 | CRI 90 | 32–48 W

MERKMALE

- 2 Leistungsstufen: 32 W, 48 W
- Farben: Weiss
- Lichtfarben: 3000 K / 4000 K
- Schutzart IP20, CRI 90
- Betriebsgerät integriert

TECHNISCHE DATEN

Hersteller	Linea Light	Schutzklasse	I
Leistung	32–48 W	Spannung	220-240 V
Lichtfarbe	3000 K / 4000 K	Betriebsgerät	integriert
Farbwiedergabe	CRI 90	Steuerung	Ein/Aus
Schutzart	IP20	Montage	Deckenmontage, abgependelt

AUSFÜHRUNGEN

Art.-Nr.	Leistung	Farbe	Lichtstrom	Optik / Abstrahlwinkel
TUO-8845	32 W	Weiss	4199 lm	Diffused 124°
TUO-8845N	32 W	Weiss	4492 lm	Diffused 124°
TUO-8846	48 W	Weiss	5818 lm	Diffused 146°
TUO-8846N	48 W	Weiss	6224 lm	Diffused 146°

MASSBILDER (mm)

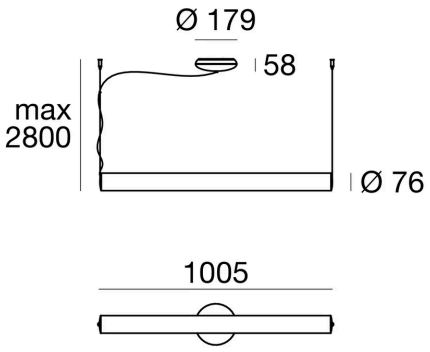

32 W

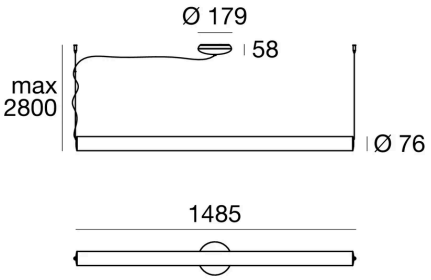

48 W

Lichttechnische Werte sind Bemessungswerte, Toleranz ± 10 %. Farbe, Lichtfarbe und Optik bei der Bestellung angeben. Anschluss durch eine Elektrofachperson. Technische Änderungen vorbehalten.