Horizon S Deckenleuchte

LED-DECKENLEUCHTE · HERSTELLER LINEA LIGHT



Horizon S ist eine LED-Deckenleuchte von Linea Light für den Innenbereich (Version für die Decke). Erhältlich mit 29 W in 3 Ausführungen, Lichtfarbe 3000 K, CRI 80, IP20 / IP40. Das Betriebsgerät ist integriert.

IP20 / IP40 | CRI 80 | 29 W

MERKMALE

- 1 Leistungsstufe: 29 W
- Farben: Gold, Polished galvanic chrome, Weiss
- Lichtfarben: 3000 K
- Schutzart IP20 / IP40, CRI 80
- Betriebsgerät integriert

TECHNISCHE DATEN

Hersteller	Linea Light	Schutzklasse	I
Leistung	29 W	Spannung	220-240 V
Lichtfarbe	3000 K	Betriebsgerät	integriert
Farbwiedergabe	CRI 80	Steuerung	Ein/Aus
Schutzart	IP20 / IP40	Montage	Deckenmontage (Aufbau)

AUSFÜHRUNGEN

Art.-Nr.	Leistung	Farbe	Lichtstrom	Optik / Abstrahlwinkel
HORIZONS-90285	29 W	Weiss	2271 lm	Diffused 152°
HORIZONS-90284	29 W	Polished galvanic chrome	2270 lm	Diffused 152°
HORIZONS-90283	29 W	Gold	2270 lm	Diffused 152°

MASSBILDER (mm)

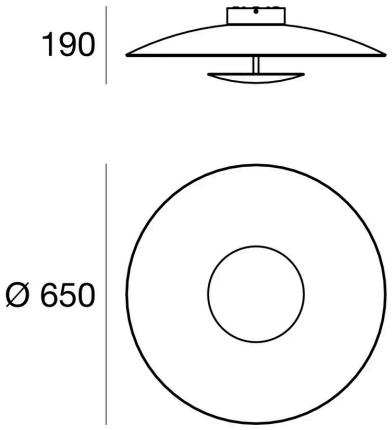

29 W

Lichttechnische Werte sind Bemessungswerte, Toleranz ± 10 %. Farbe, Lichtfarbe und Optik bei der Bestellung angeben. Anschluss durch eine Elektrofachperson. Technische Änderungen vorbehalten.