Navata Optus Strahler

LED-STRAHLER · HERSTELLER LINEA LIGHT



Navata Optus ist ein LED-Strahler von Linea Light für den Innenbereich. Erhältlich mit 8,5–37 W in 13 Ausführungen, Lichtfarbe 2700 K / 3000 K / 4000 K, CRI 90/98, IP20. Das Konstantstrom-Betriebsgerät ist nicht im Lieferumfang und wird separat bestellt.

IP20 | CRI 90/98 | 8,5–37 W

MERKMALE

- 6 Leistungsstufen: 8.5 W, 10 W, 16 W, 24 W, 28 W, 37 W
- Farben: Schwarz, Text sand, Weiss
- Lichtfarben: 2700 K / 3000 K / 4000 K
- Optiken: Medium Flood, Spot, Wide Flood, Flood
- Schutzart IP20, CRI 90/98
- Betriebsgerät nicht inbegriffen (Konstantstrom)

TECHNISCHE DATEN

Hersteller	Linea Light	Schutzklasse	III
Leistung	8,5–37 W	Spannung	Konstantstrom
Lichtfarbe	2700 K / 3000 K / 4000 K	Betriebsgerät	nicht inbegriffen
Farbwiedergabe	CRI 90/98	Steuerung	je nach Betriebsgerät
Schutzart	IP20	Montage	Schiene / Aufbau

AUSFÜHRUNGEN

Art.-Nr.	Leistung	Farbe	Lichtstrom	Optik / Abstrahlwinkel
NAVATAOP-C01311	8.5 W	Schwarz / Text sand / Weiss	858–965 lm	Ultra Spot 6°
NAVATAOP-C01312	10 W	Schwarz / Text sand / Weiss	1268–1380 lm	Spot 16°, Medium Flood 36°, Wide Flood 51°
NAVATAOP-C01313	10 W	Schwarz / Text sand / Weiss	1211–1309 lm	Spot 16°, Medium Flood 36°, Wide Flood 51°
NAVATAOP-C01314	10 W	Schwarz / Text sand / Weiss	1200–1228 lm	Spot 16°, Medium Flood 36°, Wide Flood 51°
NAVATAOP-C01315	16 W	Schwarz / Text sand / Weiss	1966–2326 lm	Spot 15°, Flood 25°, Wide Flood 51°
NAVATAOP-C01316	16 W	Schwarz / Text sand / Weiss	1877–2209 lm	Spot 15°, Flood 25°, Wide Flood 51°
NAVATAOP-C01317	16 W	Schwarz / Text sand / Weiss	1858–2081 lm	Spot 15°, Flood 25°, Wide Flood 51°
NAVATAOP-C01319	24 W	Schwarz / Text sand / Weiss	2876–3258 lm	Spot 18°, Flood 24°, Wide Flood 49°
NAVATAOP-C01318	28 W	Schwarz / Text sand / Weiss	3012–3431 lm	Spot 18°, Flood 24°, Wide Flood 49°
NAVATAOP-C01320	28 W	Schwarz / Text sand / Weiss	2845–3070 lm	Spot 18°, Flood 24°, Wide Flood 49°
NAVATAOP-C01753	37 W	Schwarz / Text sand / Weiss	4416–5147 lm	Spot 19°, Flood 26°, Wide Flood 50°
NAVATAOP-C01752	37 W	Schwarz / Text sand / Weiss	4213–4889 lm	Spot 19°, Flood 26°, Wide Flood 50°
NAVATAOP-C01751	37 W	Schwarz / Text sand / Weiss	4168–4582 lm	Spot 19°, Flood 26°, Wide Flood 50°

MASSBILDER (mm)

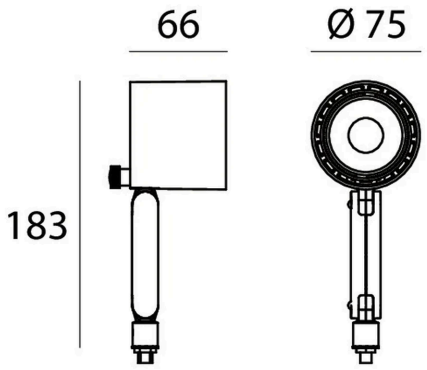

8.5 W / 10 W

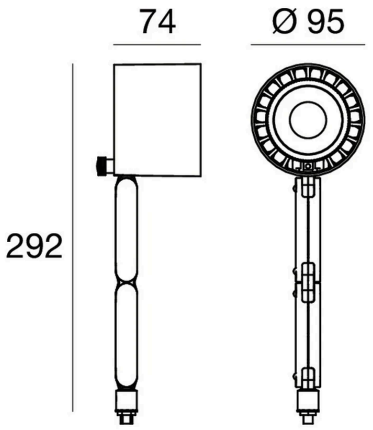

16 W / 24 W / 28 W

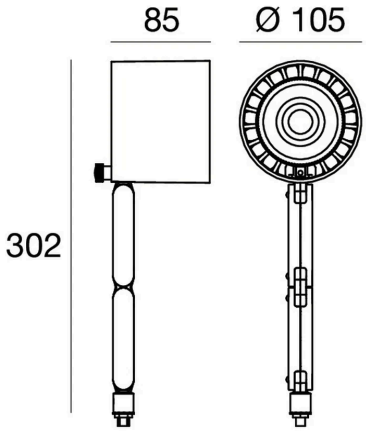

37 W

Lichttechnische Werte sind Bemessungswerte, Toleranz ± 10 %. Farbe, Lichtfarbe und Optik bei der Bestellung angeben. Anschluss durch eine Elektrofachperson. Technische Änderungen vorbehalten.