Crew 1 Wandleuchte

LED-WANDLEUCHTE · HERSTELLER LINEA LIGHT



Crew 1 ist eine LED-Wandleuchte von Linea Light für den Innenbereich. Erhältlich mit 11–21 W in 9 Ausführungen, Lichtfarbe 3000 K, CRI 90, IP40. Das Betriebsgerät ist integriert.

IP40 | CRI 90 | 11–21 W

MERKMALE

- 3 Leistungsstufen: 11 W, 14 W, 21 W
- Farben: Burnished, Grau, Weiss
- Lichtfarben: 3000 K
- Schutzart IP40, CRI 90
- Betriebsgerät integriert

TECHNISCHE DATEN

Hersteller	Linea Light	Schutzklasse	I
Leistung	11–21 W	Spannung	220-240 V
Lichtfarbe	3000 K	Betriebsgerät	integriert
Farbwiedergabe	CRI 90	Steuerung	Ein/Aus
Schutzart	IP40	Montage	Wandmontage

AUSFÜHRUNGEN

Art.-Nr.	Leistung	Farbe	Lichtstrom	Optik / Abstrahlwinkel
CREW1-8270	11 W	Weiss	900 lm	Diffused 124°
CREW1-8271	11 W	Grau	900 lm	Diffused 124°
CREW1-8272	11 W	Burnished	900 lm	Diffused 124°
CREW1-8275	14 W	Weiss	1200 lm	Diffused 124°
CREW1-8277	14 W	Burnished	1200 lm	Diffused 124°
CREW1-8276	14 W	Grau	1200 lm	Diffused 124°
CREW1-8280	21 W	Weiss	1800 lm	Diffused 124°
CREW1-8282	21 W	Burnished	1800 lm	Diffused 124°
CREW1-8281	21 W	Grau	1800 lm	Diffused 124°

MASSBILDER (mm)

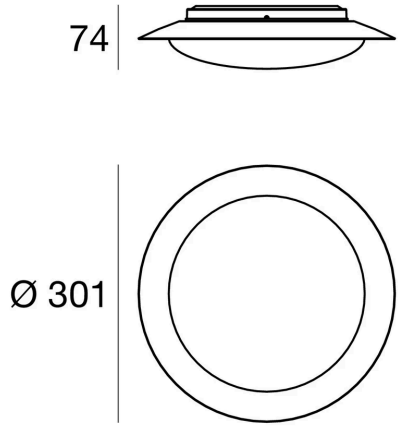

11 W

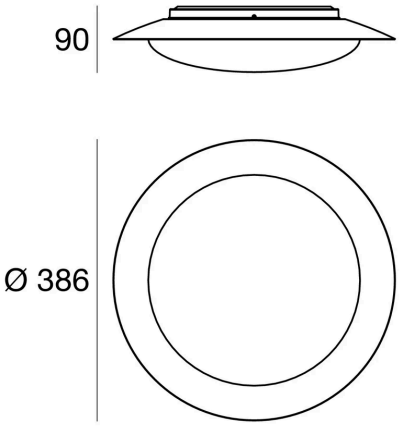

14 W

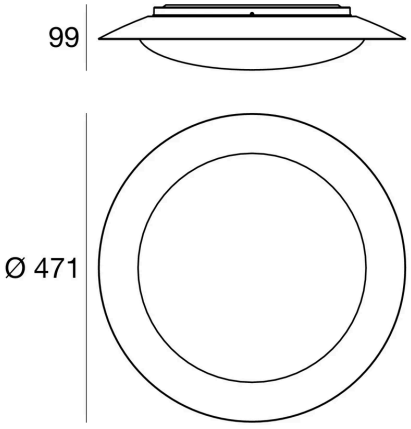

21 W

Lichttechnische Werte sind Bemessungswerte, Toleranz ± 10 %. Farbe, Lichtfarbe und Optik bei der Bestellung angeben. Anschluss durch eine Elektrofachperson. Technische Änderungen vorbehalten.