Crew 2 Wandleuchte

LED-WANDLEUCHTE · HERSTELLER LINEA LIGHT

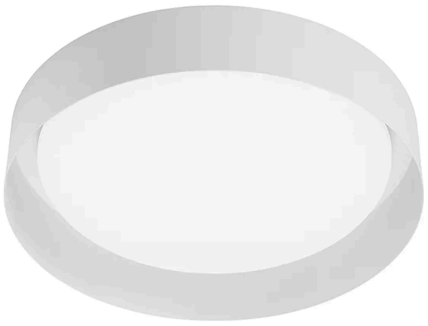

Crew 2 ist eine LED-Wandleuchte von Linea Light für den Innenbereich. Erhältlich mit 11–36 W in 20 Ausführungen, Lichtfarbe 3000 K, CRI 90, IP40. Das Betriebsgerät ist integriert.

IP40 | CRI 90 | 11–36 W

MERKMALE

- 4 Leistungsstufen: 11 W, 14 W, 21 W, 36 W
- Farben: Gold / Schwarz, Painted sablè / Tiffany Green, Schwarz / Gold, Text white RAL 9003/Text black RAL 9005, Tiffany Green / Painted sablè, Weiss, Weiss / Kupfer, Weiss / Schwarz
- Lichtfarben: 3000 K
- Schutzart IP40, CRI 90
- Betriebsgerät integriert

TECHNISCHE DATEN

Hersteller	Linea Light	Schutzklasse	I
Leistung	11–36 W	Spannung	220-240 V
Lichtfarbe	3000 K	Betriebsgerät	integriert
Farbwiedergabe	CRI 90	Steuerung	Ein/Aus
Schutzart	IP40	Montage	Wandmontage

AUSFÜHRUNGEN

Art.-Nr.	Leistung	Farbe	Lichtstrom	Optik / Abstrahlwinkel
CREW2-8285	11 W	Weiss	824 lm	Diffused 117°
CREW2-8287	11 W	Weiss / Schwarz	824 lm	Diffused 117°
CREW2-8286	11 W	Weiss / Kupfer	824 lm	Diffused 117°
CREW2-8288	11 W	Schwarz / Gold	824 lm	Diffused 117°
CREW2-8289	11 W	Tiffany Green / Painted sablè	824 lm	Diffused 117°
CREW2-8292	14 W	Weiss	1097 lm	Diffused 117°
CREW2-8296	14 W	Tiffany Green / Painted sablè	1097 lm	Diffused 117°
CREW2-8293	14 W	Weiss / Kupfer	1097 lm	Diffused 117°
CREW2-8294	14 W	Weiss / Schwarz	1097 lm	Diffused 117°
CREW2-8295	14 W	Gold / Schwarz	1097 lm	Diffused 117°
CREW2-8299	21 W	Weiss	1648 lm	Diffused 117°
CREW2-8302	21 W	Schwarz / Gold	1648 lm	Diffused 117°
CREW2-8303	21 W	Tiffany Green / Painted sablè	1648 lm	Diffused 115°
CREW2-8300	21 W	Weiss / Kupfer	1648 lm	Diffused 117°
CREW2-8301	21 W	Weiss / Schwarz	1648 lm	Diffused 117°
CREW2-CA126AWHWDI	36 W	Weiss	2745 lm	Diffused 118°
CREW2-CA126AWBWDI	36 W	Text white RAL 9003/Text black RAL 9005	2745 lm	Diffused 118°
CREW2-CA126AX1WDI	36 W	Weiss / Kupfer	2745 lm	Diffused 118°
CREW2-CA126AX2WDI	36 W	Schwarz / Gold	2745 lm	Diffused 118°
CREW2-CA126AX3WDI	36 W	Painted sablè / Tiffany Green	2745 lm	Diffused 118°

MASSBILDER (mm)

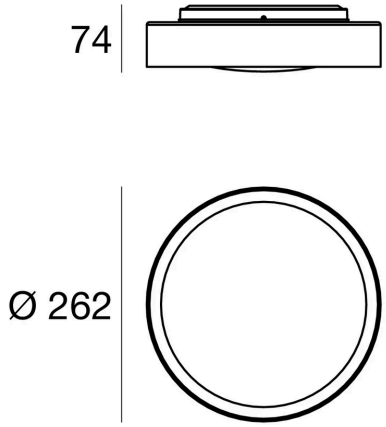

11 W

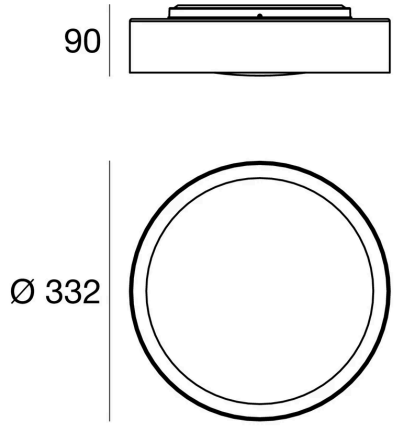

14 W

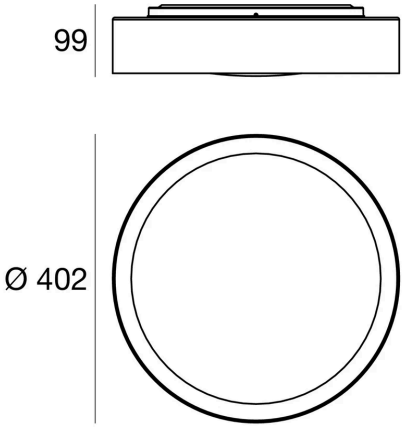

21 W

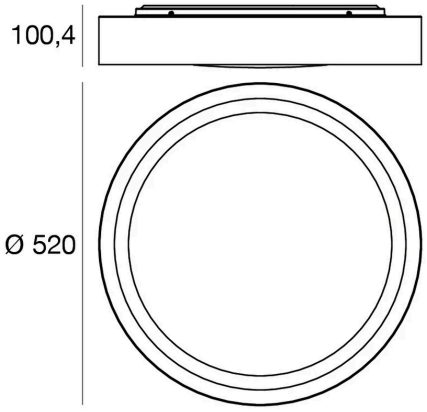

36 W

Lichttechnische Werte sind Bemessungswerte, Toleranz ± 10 %. Farbe, Lichtfarbe und Optik bei der Bestellung angeben. Anschluss durch eine Elektrofachperson. Technische Änderungen vorbehalten.