Poe Plus Pendelleuchte

LED-PENDELLEUCHTE · HERSTELLER LINEA LIGHT



Poe Plus ist eine LED-Pendelleuchte von Linea Light für den Innenbereich. Erhältlich mit 12 W in 4 Ausführungen, Lichtfarbe 3000 K, CRI 90, IP20. Das Betriebsgerät ist integriert.

IP20 | CRI 90 | 12 W

MERKMALE

- 1 Leistungsstufe: 12 W
- Farben: Schwarz, Text grey RAL 7012, Text terracotta, Weiss
- Lichtfarben: 3000 K
- Schutzart IP20, CRI 90
- Betriebsgerät integriert

TECHNISCHE DATEN

Hersteller	Linea Light	Schutzklasse	I
Leistung	12 W	Spannung	220-240 V
Lichtfarbe	3000 K	Betriebsgerät	integriert
Farbwiedergabe	CRI 90	Steuerung	Ein/Aus
Schutzart	IP20	Montage	Deckenmontage, abgependelt

AUSFÜHRUNGEN

Art.-Nr.	Leistung	Farbe	Lichtstrom	Optik / Abstrahlwinkel
POEPLUS-8361	12 W	Schwarz	1484 lm	Diffused 113°
POEPLUS-8360	12 W	Weiss	1484 lm	Diffused 113°
POEPLUS-8364	12 W	Text terracotta	1484 lm	Diffused 113°
POEPLUS-8363	12 W	Text grey RAL 7012	1484 lm	Diffused 113°

MASSBILDER (mm)

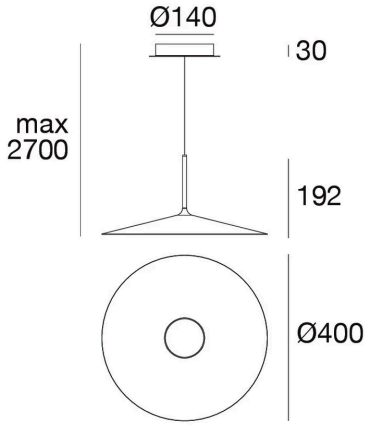

12 W

Lichttechnische Werte sind Bemessungswerte, Toleranz ± 10 %. Farbe, Lichtfarbe und Optik bei der Bestellung angeben. Anschluss durch eine Elektrofachperson. Technische Änderungen vorbehalten.