Antigua P Pendelleuchte

LED-PENDELLEUCHTE · HERSTELLER LINEA LIGHT



Antigua P ist eine LED-Pendelleuchte von Linea Light für den Innenbereich. Erhältlich mit 35–43 W in 2 Ausführungen, Lichtfarbe 3000 K, CRI 90, IP20. Das Betriebsgerät ist integriert.

IP20 | CRI 90 | 35–43 W

MERKMALE

- 2 Leistungsstufen: 35 W, 43 W
- Farben: Weiss
- Lichtfarben: 3000 K
- Schutzart IP20, CRI 90
- Betriebsgerät integriert

TECHNISCHE DATEN

Hersteller	Linea Light	Schutzklasse	I
Leistung	35–43 W	Spannung	220-240 V
Lichtfarbe	3000 K	Betriebsgerät	integriert
Farbwiedergabe	CRI 90	Steuerung	Ein/Aus
Schutzart	IP20	Montage	Deckenmontage, abgependelt

AUSFÜHRUNGEN

Art.-Nr.	Leistung	Farbe	Lichtstrom	Optik / Abstrahlwinkel
ANTIGUAP-90348	35 W	Weiss	2945 lm	Diffused 180°
ANTIGUAP-90349	43 W	Weiss	3760 lm	Diffused 180°

MASSBILDER (mm)

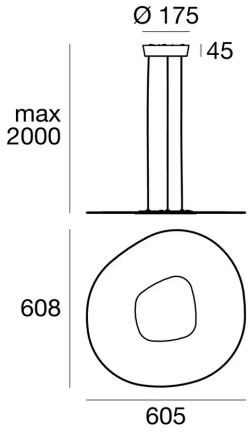

35 W

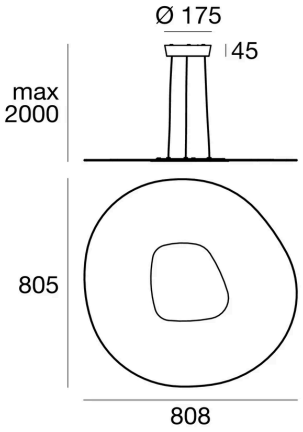

43 W

Lichttechnische Werte sind Bemessungswerte, Toleranz ± 10 %. Farbe, Lichtfarbe und Optik bei der Bestellung angeben. Anschluss durch eine Elektrofachperson. Technische Änderungen vorbehalten.