Antille P Pendelleuchte

LED-PENDELLEUCHTE · HERSTELLER LINEA LIGHT



Antille P ist eine LED-Pendelleuchte von Linea Light für den Innenbereich (Version mit Anhänger). Erhältlich mit 44 W in 4 Ausführungen, Lichtfarbe 3000 K, CRI 90, IP20. Das Betriebsgerät ist integriert.

IP20 | CRI 90 | 44 W

MERKMALE

- 1 Leistungsstufe: 44 W
- Farben: Gold, Kupfer, Polished galvanic chrome, Weiss
- Lichtfarben: 3000 K
- Schutzart IP20, CRI 90
- Betriebsgerät integriert

TECHNISCHE DATEN

Hersteller	Linea Light	Schutzklasse	I
Leistung	44 W	Spannung	220-240 V
Lichtfarbe	3000 K	Betriebsgerät	integriert
Farbwiedergabe	CRI 90	Steuerung	Ein/Aus
Schutzart	IP20	Montage	Deckenmontage, abgependelt

AUSFÜHRUNGEN

Art.-Nr.	Leistung	Farbe	Lichtstrom	Optik / Abstrahlwinkel
ANTILLEP-8936	44 W	Weiss	4278 lm	Diffused 172°
ANTILLEP-8937	44 W	Polished galvanic chrome	4278 lm	Diffused 172°
ANTILLEP-8938	44 W	Kupfer	4278 lm	Diffused 172°
ANTILLEP-8939	44 W	Gold	4278 lm	Diffused 172°

MASSBILDER (mm)

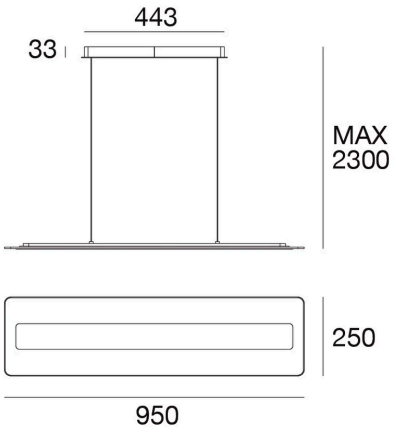

44 W

Lichttechnische Werte sind Bemessungswerte, Toleranz ± 10 %. Farbe, Lichtfarbe und Optik bei der Bestellung angeben. Anschluss durch eine Elektrofachperson. Technische Änderungen vorbehalten.