# Gypsum Coloring R V2 Einbauleuchte

LED-EINBAULEUCHTE · HERSTELLER LINEA LIGHT



Gypsum Coloring R V2 ist eine LED-Einbauleuchte von Linea Light für den Innenbereich (Version effizienter). Erhältlich mit 6–9 W in 12 Ausführungen, Lichtfarbe 2700 K / 3000 K, CRI 90, IP40. Das Betriebsgerät ist integriert.

IP40 | CRI 90 | 6–9 W

## MERKMALE

- 2 Leistungsstufen: 6 W, 9 W
- Farben: Weiss
- Lichtfarben: 2700 K / 3000 K
- Optiken: Flood, Medium Wide Flood
- Schutzart IP40, CRI 90
- Betriebsgerät integriert

## TECHNISCHE DATEN

| | | | |
|---|---|---|---|
| Hersteller | Linea Light | Schutzklasse | II |
| Leistung | 6–9 W | Spannung | 198-264 V |
| Lichtfarbe | 2700 K / 3000 K | Betriebsgerät | integriert |
| Farbwiedergabe | CRI 90 | Steuerung | Ein/Aus |
| Schutzart | IP40 | Montage | Deckeneinbau |

## AUSFÜHRUNGEN

| Art.-Nr. | Leistung | Farbe | Lichtstrom | Optik / Abstrahlwinkel |
|---|---|---|---|---|
| GYPSUMCO-CA029AWHMFL | 6 W | Weiss | 555 lm | Flood 23° |
| GYPSUMCO-CA029AWHWFL | 6 W | Weiss | 591 lm | Flood 23° |
| GYPSUMCO-CA029AWHMMW | 6 W | Weiss | 551 lm | Medium Wide Flood 42° |
| GYPSUMCO-CA029AWHWMW | 6 W | Weiss | 587 lm | Medium Wide Flood 42° |
| GYPSUMCO-CA030JWHMFL | 9 W | Weiss | 768 lm | Flood 24° |
| GYPSUMCO-CA030JWHWFL | 9 W | Weiss | 817 lm | Flood 24° |
| GYPSUMCO-CA030JWHMMW | 9 W | Weiss | 768 lm | Medium Wide Flood 41° |
| GYPSUMCO-CA030JWHWMW | 9 W | Weiss | 817 lm | Medium Wide Flood 41° |
| GYPSUMCO-CA030AWHMFL | 9 W | Weiss | 793 lm | Flood 23° |
| GYPSUMCO-CA030AWHWFL | 9 W | Weiss | 843 lm | Flood 23° |
| GYPSUMCO-CA030AWHMMW | 9 W | Weiss | 772 lm | Medium Wide Flood 42° |
| GYPSUMCO-CA030AWHWMW | 9 W | Weiss | 821 lm | Medium Wide Flood 42° |

## MASSBILDER (mm)

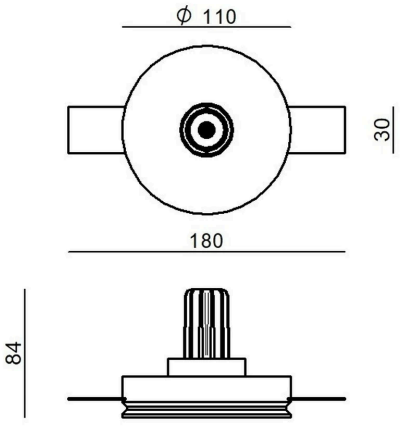


6 W / 9 W

Lichttechnische Werte sind Bemessungswerte, Toleranz ± 10 %. Farbe, Lichtfarbe und Optik bei der Bestellung angeben. Anschluss durch eine Elektrofachperson. Technische Änderungen vorbehalten.