Gypsum Coloring Q V2 Einbauleuchte

LED-EINBAULEUCHTE · HERSTELLER LINEA LIGHT



Gypsum Coloring Q V2 ist eine LED-Einbauleuchte von Linea Light für den Innenbereich (Version effizienter). Erhältlich mit 6–9 W in 12 Ausführungen, Lichtfarbe 2700 K / 3000 K, CRI 90, IP40. Das Betriebsgerät ist integriert.

IP40 | CRI 90 | 6–9 W

MERKMALE

- 2 Leistungsstufen: 6 W, 9 W
- Farben: Weiss
- Lichtfarben: 2700 K / 3000 K
- Optiken: Flood, Medium Wide Flood
- Schutzart IP40, CRI 90
- Betriebsgerät integriert

TECHNISCHE DATEN

Hersteller	Linea Light	Schutzklasse	II
Leistung	6–9 W	Spannung	198-264 V
Lichtfarbe	2700 K / 3000 K	Betriebsgerät	integriert
Farbwiedergabe	CRI 90	Steuerung	Ein/Aus
Schutzart	IP40	Montage	Deckeneinbau

AUSFÜHRUNGEN

Art.-Nr.	Leistung	Farbe	Lichtstrom	Optik / Abstrahlwinkel
GYPSUMCO-CA031AWHMFL	6 W	Weiss	555 lm	Flood 23°
GYPSUMCO-CA031AWHWFL	6 W	Weiss	591 lm	Flood 23°
GYPSUMCO-CA031AWHMMW	6 W	Weiss	551 lm	Medium Wide Flood 42°
GYPSUMCO-CA031AWHWMW	6 W	Weiss	587 lm	Medium Wide Flood 42°
GYPSUMCO-CA032JWHMFL	9 W	Weiss	768 lm	Flood 24°
GYPSUMCO-CA032JWHWFL	9 W	Weiss	817 lm	Flood 24°
GYPSUMCO-CA032JWHMMW	9 W	Weiss	768 lm	Medium Wide Flood 41°
GYPSUMCO-CA032JWHWMW	9 W	Weiss	817 lm	Medium Wide Flood 41°
GYPSUMCO-CA032AWHMFL	9 W	Weiss	793 lm	Flood 23°
GYPSUMCO-CA032AWHWFL	9 W	Weiss	843 lm	Flood 23°
GYPSUMCO-CA032AWHMMW	9 W	Weiss	772 lm	Medium Wide Flood 42°
GYPSUMCO-CA032AWHWMW	9 W	Weiss	821 lm	Medium Wide Flood 42°

MASSBILDER (mm)

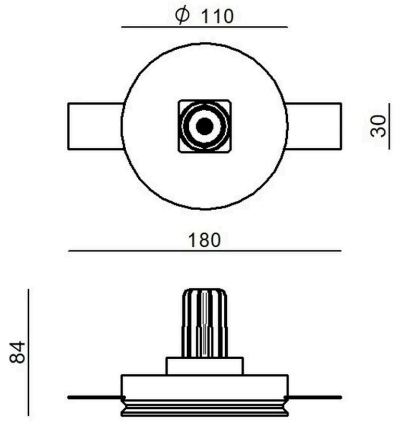

6 W / 9 W

Lichttechnische Werte sind Bemessungswerte, Toleranz ± 10 %. Farbe, Lichtfarbe und Optik bei der Bestellung angeben. Anschluss durch eine Elektrofachperson. Technische Änderungen vorbehalten.