Gypsum Coloring Q2 Einbauleuchte

LED-EINBAULEUCHTE · HERSTELLER LINEA LIGHT





Gypsum Coloring Q2 ist eine LED-Einbauleuchte von Linea Light für den Innenbereich (Version mit 2 Quellen). Erhältlich mit 13 W in 2 Ausführungen, Lichtfarbe 3000 K, CRI 90, IP40. Das Betriebsgerät ist integriert.

IP40 | CRI 90 | 13 W

MERKMALE

- 1 Leistungsstufe: 13 W
- Farben: Weiss
- Lichtfarben: 3000 K
- Optiken: Flood, Medium Wide Flood
- Schutzart IP40, CRI 90
- Betriebsgerät integriert

TECHNISCHE DATEN

Hersteller	Linea Light	Schutzklasse	II
Leistung	13 W	Spannung	198-264 V
Lichtfarbe	3000 K	Betriebsgerät	integriert
Farbwiedergabe	CRI 90	Steuerung	Ein/Aus
Schutzart	IP40	Montage	Deckeneinbau

AUSFÜHRUNGEN

Art.-Nr.	Leistung	Farbe	Lichtstrom	Optik / Abstrahlwinkel
GYPSUMCO-CA034AWHWFL	13 W	Weiss	1215 lm	Flood 24°
GYPSUMCO-CA034AWHWMW	13 W	Weiss	1176 lm	Medium Wide Flood 42°

MASSBILDER (mm)

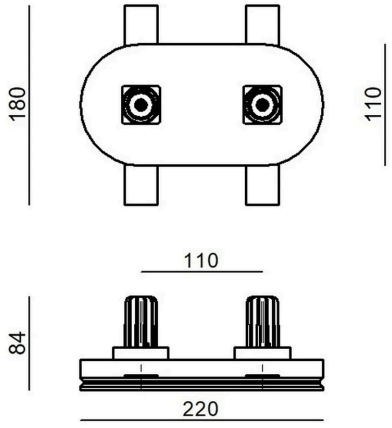

13 W

Lichttechnische Werte sind Bemessungswerte, Toleranz ± 10 %. Farbe, Lichtfarbe und Optik bei der Bestellung angeben. Anschluss durch eine Elektrofachperson. Technische Änderungen vorbehalten.