Aruba S Wandleuchte

LED-WANDLEUCHTE · HERSTELLER LINEA LIGHT

Aruba S ist eine LED-Wandleuchte von Linea Light für den Innenbereich (Version für die Decke). Erhältlich mit 17–35 W in 8 Ausführungen, Lichtfarbe 3000 K, CRI 90, IP20. Das Betriebsgerät ist integriert.

IP20 | CRI 90 | 17–35 W

MERKMALE

- 2 Leistungsstufen: 17 W, 35 W
- Farben: Gold, Kupfer, Polished galvanic chrome, Weiss
- Lichtfarben: 3000 K
- Schutzart IP20, CRI 90
- Betriebsgerät integriert

TECHNISCHE DATEN

Hersteller	Linea Light	Schutzklasse	I
Leistung	17–35 W	Spannung	220-240 V
Lichtfarbe	3000 K	Betriebsgerät	integriert
Farbwiedergabe	CRI 90	Steuerung	Ein/Aus
Schutzart	IP20	Montage	Wandmontage

AUSFÜHRUNGEN

Art.-Nr.	Leistung	Farbe	Lichtstrom	Optik / Abstrahlwinkel
ARUBAS-8920	17 W	Weiss	1794 lm	Diffused 180°
ARUBAS-8921	17 W	Polished galvanic chrome	1794 lm	Diffused 180°
ARUBAS-8922	17 W	Kupfer	1794 lm	Diffused 180°
ARUBAS-8923	17 W	Gold	1794 lm	Diffused 180°
ARUBAS-8924	35 W	Weiss	3388 lm	Diffused 180°
ARUBAS-8925	35 W	Polished galvanic chrome	3388 lm	Diffused 180°
ARUBAS-8926	35 W	Kupfer	3388 lm	Diffused 180°
ARUBAS-8927	35 W	Gold	3388 lm	Diffused 180°

MASSBILDER (mm)

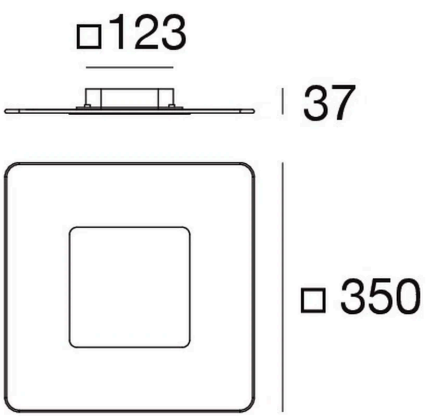

17 W

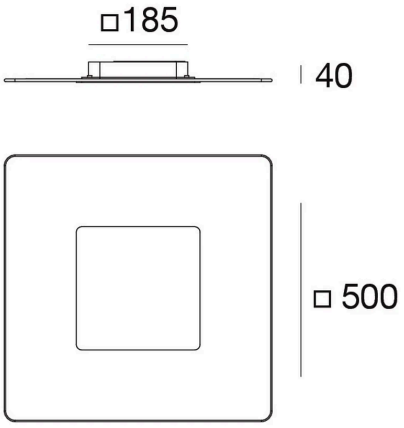

35 W

Lichttechnische Werte sind Bemessungswerte, Toleranz ± 10 %. Farbe, Lichtfarbe und Optik bei der Bestellung angeben. Anschluss durch eine Elektrofachperson. Technische Änderungen vorbehalten.