Modus MP Master Linienleuchte

LED-LINIENLEUCHTE · HERSTELLER LINEA LIGHT

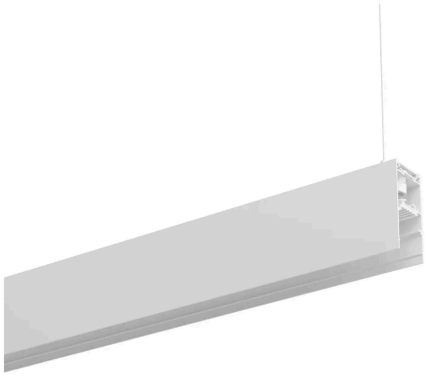

Modus MP Master ist eine LED-Linienleuchte von Linea Light für den Innenbereich (Master Modul). Erhältlich mit 20–62 W in 16 Ausführungen, Lichtfarbe 3500 K / 4000 K, CRI 80/92, IP40. Das Betriebsgerät ist integriert.

IP40 | CRI 80/92 | 20–62 W

MERKMALE

- 10 Leistungsstufen: 20 W, 21.8 W, 22 W, 27 W, 27.3 W, 29 W, 43 W, 47 W, 55 W, 62 W
- Farben: Schwarz, Weiss
- Lichtfarben: 3500 K / 4000 K
- Schutzart IP40, CRI 80/92
- Betriebsgerät integriert

TECHNISCHE DATEN

Hersteller	Linea Light	Schutzklasse	I
Leistung	20–62 W	Spannung	198-264 V AC /176-280 V DC
Lichtfarbe	3500 K / 4000 K	Betriebsgerät	integriert
Farbwiedergabe	CRI 80/92	Steuerung	DALI
Schutzart	IP40	Montage	Einbau

AUSFÜHRUNGEN

Art.-Nr.	Leistung	Farbe	Lichtstrom	Optik / Abstrahlwinkel
MODUSMPM-83791	20 W	Weiss	2235 lm	Diffused 160°
MODUSMPM-83815	20 W	Schwarz	2235 lm	Diffused 160°
MODUSMPM-83712	21.8 W	Weiss	2633–2800 lm	Diffused 118°
MODUSMPM-83736	22 W	Schwarz	2633–2800 lm	Diffused 118°
MODUSMPM-83792	27 W	Weiss	2973 lm	Diffused 160°
MODUSMPM-83816	27.3 W	Schwarz	2973 lm	Diffused 160°
MODUSMPM-83713	29 W	Weiss	3712–3942 lm	Diffused 118°
MODUSMPM-83737	29 W	Schwarz	3712–3942 lm	Diffused 118°
MODUSMPM-83793	43 W	Weiss	4857 lm	Diffused 160°
MODUSMPM-83817	43 W	Schwarz	4857 lm	Diffused 160°
MODUSMPM-83714	47 W	Weiss	6135–6520 lm	Diffused 118°
MODUSMPM-83738	47 W	Schwarz	6135–6520 lm	Diffused 118°
MODUSMPM-83794	55 W	Weiss	6348 lm	Diffused 160°
MODUSMPM-83818	55 W	Schwarz	6348 lm	Diffused 160°
MODUSMPM-83715	62 W	Weiss	7421–7883 lm	Diffused 118°
MODUSMPM-83739	62 W	Schwarz	7421–7883 lm	Diffused 118°

MASSBILDER (mm)

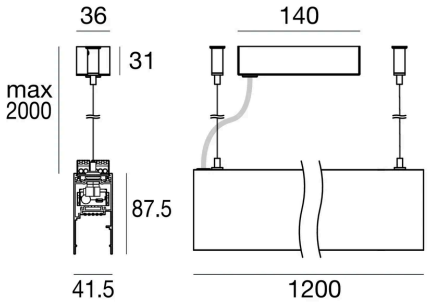

20 W / 21.8 W / 22 W

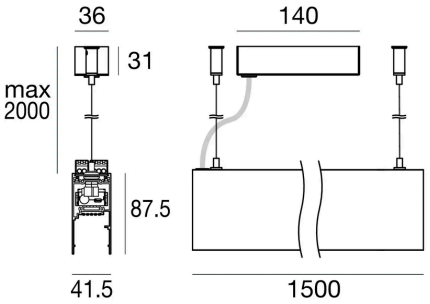

27 W / 27.3 W / 29 W

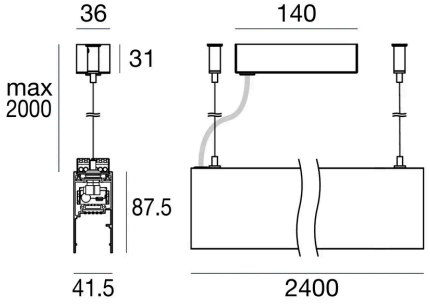

43 W / 47 W

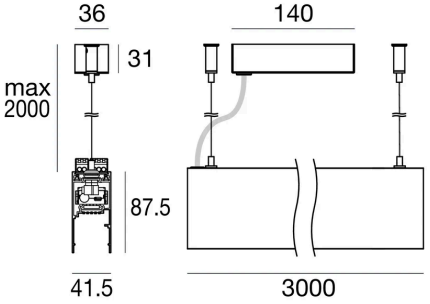

55 W / 62 W

Lichttechnische Werte sind Bemessungswerte, Toleranz ± 10 %. Farbe, Lichtfarbe und Optik bei der Bestellung angeben. Anschluss durch eine Elektrofachperson. Technische Änderungen vorbehalten.