Modus MP Slave Linienleuchte

LED-LINIENLEUCHTE · HERSTELLER LINEA LIGHT

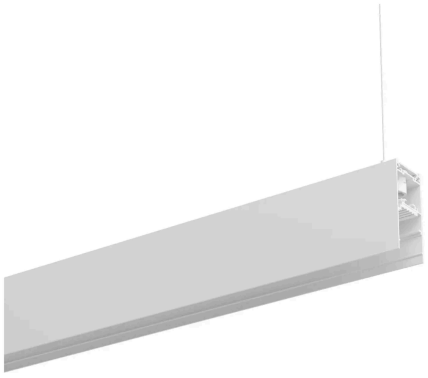

Modus MP Slave ist eine LED-Linienleuchte von Linea Light für den Innenbereich (Slave Modul). Erhältlich mit 20–62 W in 16 Ausführungen, Lichtfarbe 3500 K / 4000 K, CRI 80/92, IP40. Das Betriebsgerät ist integriert.

IP40 | CRI 80/92 | 20–62 W

MERKMALE

- 8 Leistungsstufen: 20 W, 22 W, 27 W, 29 W, 43 W, 47 W, 55 W, 62 W
- Farben: Schwarz, Weiss
- Lichtfarben: 3500 K / 4000 K
- Schutzart IP40, CRI 80/92
- Betriebsgerät integriert

TECHNISCHE DATEN

Hersteller	Linea Light	Schutzklasse	I
Leistung	20–62 W	Spannung	198-264 V AC /176-280 V DC
Lichtfarbe	3500 K / 4000 K	Betriebsgerät	integriert
Farbwiedergabe	CRI 80/92	Steuerung	DALI
Schutzart	IP40	Montage	Einbau

AUSFÜHRUNGEN

Art.-Nr.	Leistung	Farbe	Lichtstrom	Optik / Abstrahlwinkel
MODUSMPS-83795	20 W	Weiss	2235 lm	Diffused 160°
MODUSMPS-83819	20 W	Schwarz	2235 lm	Diffused 160°
MODUSMPS-83716	22 W	Weiss	2633–2800 lm	Diffused 118°
MODUSMPS-83740	22 W	Schwarz	2633–2800 lm	Diffused 118°
MODUSMPS-83796	27 W	Weiss	2973 lm	Diffused 160°
MODUSMPS-83820	27 W	Schwarz	2973 lm	Diffused 160°
MODUSMPS-83717	29 W	Weiss	3712–3942 lm	Diffused 118°
MODUSMPS-83741	29 W	Schwarz	3712–3942 lm	Diffused 118°
MODUSMPS-83797	43 W	Weiss	4857 lm	Diffused 160°
MODUSMPS-83821	43 W	Schwarz	4857 lm	Diffused 160°
MODUSMPS-83718	47 W	Weiss	6135–6520 lm	Diffused 118°
MODUSMPS-83742	47 W	Schwarz	6135–6520 lm	Diffused 118°
MODUSMPS-83798	55 W	Weiss	6348 lm	Diffused 160°
MODUSMPS-83822	55 W	Schwarz	6348 lm	Diffused 160°
MODUSMPS-83719	62 W	Weiss	7421–7883 lm	Diffused 118°
MODUSMPS-83743	62 W	Schwarz	7421–7883 lm	Diffused 118°

MASSBILDER (mm)

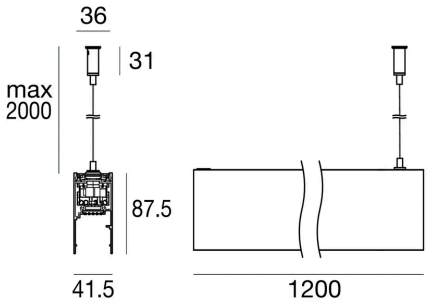

20 W / 22 W

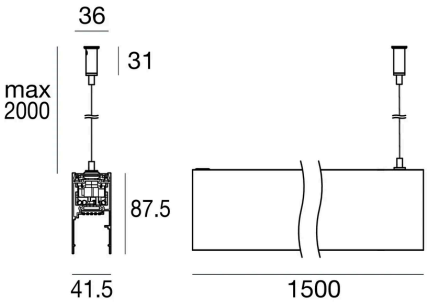

27 W / 29 W

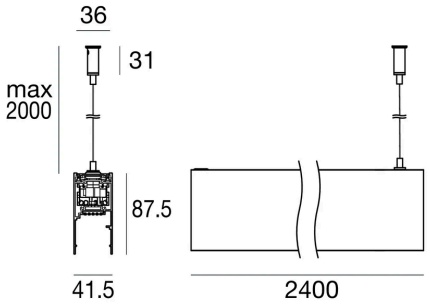

43 W / 47 W

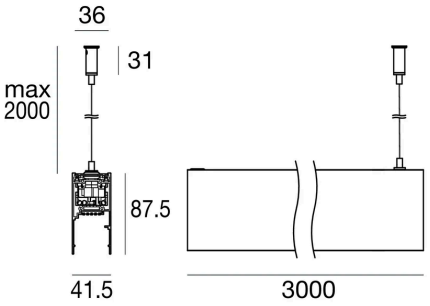

55 W / 62 W

Lichttechnische Werte sind Bemessungswerte, Toleranz ± 10 %. Farbe, Lichtfarbe und Optik bei der Bestellung angeben. Anschluss durch eine Elektrofachperson. Technische Änderungen vorbehalten.