Modus Projectors Lichtsystem

LED-LICHTSYSTEM · HERSTELLER LINEA LIGHT



Modus Projectors ist ein LED-Lichtsystem von Linea Light für den Innenbereich (Modul mit Projektoren). Erhältlich mit 7–13 W in 4 Ausführungen, Lichtfarbe 3500 K / 4000 K, CRI 90, IP20 / IP40. Das Konstantstrom-Betriebsgerät ist nicht im Lieferumfang und wird separat bestellt.

IP20 / IP40 | CRI 90 | 7–13 W

MERKMALE

- 2 Leistungsstufen: 7 W, 13 W
- Farben: Schwarz, Weiss
- Lichtfarben: 3500 K / 4000 K
- Optiken: Spot, Medium Flood, Medium Wide Flood, Flood
- Schutzart IP20 / IP40, CRI 90
- Betriebsgerät nicht inbegriffen (Konstantstrom)

TECHNISCHE DATEN

Hersteller	Linea Light	Schutzklasse	III
Leistung	7–13 W	Spannung	Konstantstrom
Lichtfarbe	3500 K / 4000 K	Betriebsgerät	nicht inbegriffen
Farbwiedergabe	CRI 90	Steuerung	je nach Betriebsgerät
Schutzart	IP20 / IP40	Montage	gemäss System

AUSFÜHRUNGEN

Art.-Nr.	Leistung	Farbe	Lichtstrom	Optik / Abstrahlwinkel
MODUSPRO-83755	7 W	Schwarz	450–516 lm	Spot 20°, Medium Flood 32°, Medium Wide Flood 47°
MODUSPRO-83731	7 W	Weiss	450–516 lm	Spot 20°, Medium Flood 32°, Medium Wide Flood 47°
MODUSPRO-83730	13 W	Weiss	909–1010 lm	Spot 17°, Flood 25°, Medium Wide Flood 42°
MODUSPRO-83754	13 W	Schwarz	909–1010 lm	Spot 17°, Flood 25°, Medium Wide Flood 42°

MASSBILDER (mm)

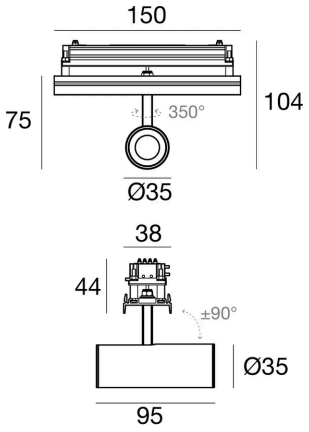

7 W

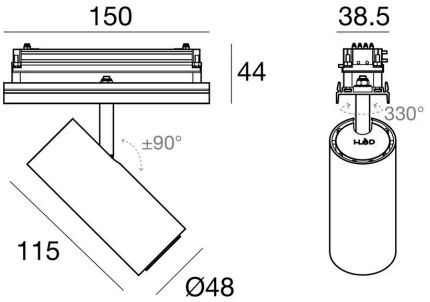

13 W

Lichttechnische Werte sind Bemessungswerte, Toleranz ± 10 %. Farbe, Lichtfarbe und Optik bei der Bestellung angeben. Anschluss durch eine Elektrofachperson. Technische Änderungen vorbehalten.