Iside Wandleuchte

LED-WANDLEUCHTE · HERSTELLER LINEA LIGHT

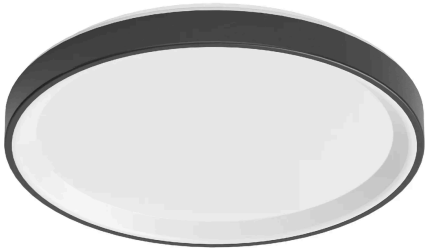

Iside ist eine LED-Wandleuchte von Linea Light für den Innenbereich. Erhältlich mit 10–42 W in 24 Ausführungen, Lichtfarbe 2700 K / 3000 K, CRI 90, IP40. Das Betriebsgerät ist integriert.

IP40 | CRI 90 | 10–42 W

MERKMALE

- 4 Leistungsstufen: 10 W, 24 W, 34 W, 42 W
- Farben: Dark brown, Schwarz, Weiss
- Lichtfarben: 2700 K / 3000 K
- Schutzart IP40, CRI 90
- Betriebsgerät integriert

TECHNISCHE DATEN

Hersteller	Linea Light	Schutzklasse	I
Leistung	10–42 W	Spannung	198-264 V
Lichtfarbe	2700 K / 3000 K	Betriebsgerät	integriert
Farbwiedergabe	CRI 90	Steuerung	Ein/Aus
Schutzart	IP40	Montage	Wandmontage

AUSFÜHRUNGEN

Art.-Nr.	Leistung	Farbe	Lichtstrom	Optik / Abstrahlwinkel
ISIDE-CA076DBBMDD	10 W	Schwarz	542 lm	Double Diffused 108°
ISIDE-CA076DWHMDD	10 W	Weiss	542 lm	Double Diffused 108°
ISIDE-CA076DBBWDD	10 W	Schwarz	570 lm	Double Diffused 108°
ISIDE-CA076DWHWDD	10 W	Weiss	570 lm	Double Diffused 108°
ISIDE-CA076DDBMDD	10 W	Dark brown	542 lm	Double Diffused 108°
ISIDE-CA076DDBWDD	10 W	Dark brown	570 lm	Double Diffused 108°
ISIDE-CA077DBBMDD	24 W	Schwarz	1572 lm	Double Diffused 109°
ISIDE-CA077DWHMDD	24 W	Weiss	1572 lm	Double Diffused 109°
ISIDE-CA077DBBWDD	24 W	Schwarz	1655 lm	Double Diffused 109°
ISIDE-CA077DWHWDD	24 W	Weiss	1655 lm	Double Diffused 109°
ISIDE-CA077DDBMDD	24 W	Dark brown	1572 lm	Double Diffused 109°
ISIDE-CA077DDBWDD	24 W	Dark brown	1655 lm	Double Diffused 109°
ISIDE-CA078DBBMDD	34 W	Schwarz	2584 lm	Double Diffused 112°
ISIDE-CA078DWHMDD	34 W	Weiss	2584 lm	Double Diffused 112°
ISIDE-CA078DBBWDD	34 W	Schwarz	2720 lm	Double Diffused 112°
ISIDE-CA078DWHWDD	34 W	Weiss	2720 lm	Double Diffused 112°
ISIDE-CA078DDBMDD	34 W	Dark brown	2584 lm	Double Diffused 112°
ISIDE-CA078DDBWDD	34 W	Dark brown	2720 lm	Double Diffused 112°
ISIDE-CA079DBBMDD	42 W	Schwarz	3404 lm	Double Diffused 114°
ISIDE-CA079DWHMDD	42 W	Weiss	3404 lm	Double Diffused 114°
ISIDE-CA079DBBWDD	42 W	Schwarz	3583 lm	Double Diffused 114°
ISIDE-CA079DWHWDD	42 W	Weiss	3583 lm	Double Diffused 114°
ISIDE-CA079DDBMDD	42 W	Dark brown	3404 lm	Double Diffused 114°
ISIDE-CA079DDBWDD	42 W	Dark brown	3583 lm	Double Diffused 114°

MASSBILDER (mm)

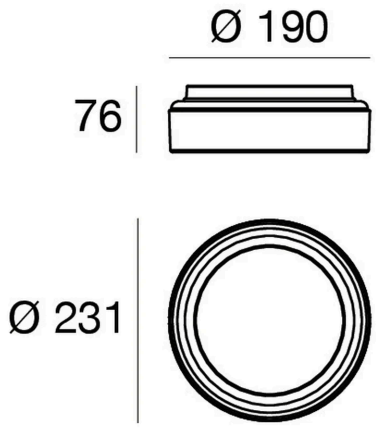

10 W

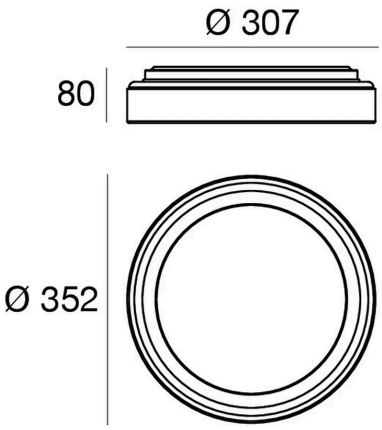

24 W

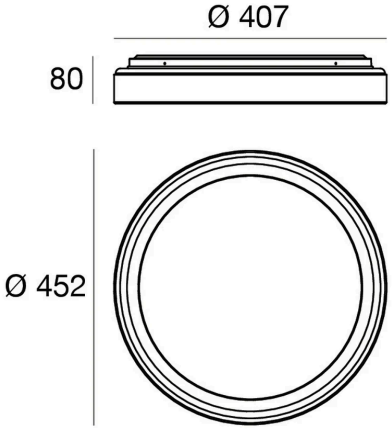

34 W

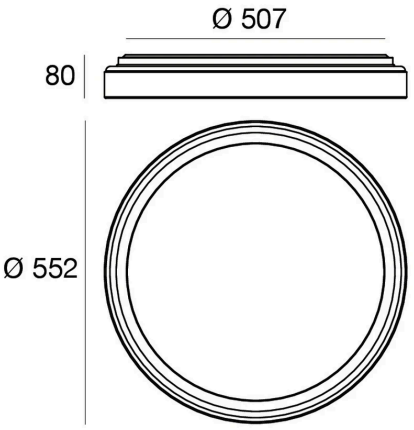

42 W

Lichttechnische Werte sind Bemessungswerte, Toleranz ± 10 %. Farbe, Lichtfarbe und Optik bei der Bestellung angeben. Anschluss durch eine Elektrofachperson. Technische Änderungen vorbehalten.