Delfi S Deckenleuchte

LED-DECKENLEUCHTE · HERSTELLER LINEA LIGHT



Delfi S ist eine LED-Deckenleuchte von Linea Light für den Innenbereich (Version für die Decke). Erhältlich mit 13–32 W in 30 Ausführungen, Lichtfarbe 2700 K / 3000 K, CRI 90, IP20. Das Betriebsgerät ist integriert.

IP20 | CRI 90 | 13–32 W

MERKMALE

- 3 Leistungsstufen: 13 W, 20 W, 32 W
- Farben: Schwarz, Text deep blue RAL 5011, Text peach RAL 3012, Text petrol RAL 6004, Weiss
- Lichtfarben: 2700 K / 3000 K
- Schutzart IP20, CRI 90
- Betriebsgerät integriert

TECHNISCHE DATEN

Hersteller	Linea Light	Schutzklasse	I
Leistung	13–32 W	Spannung	198-264 V
Lichtfarbe	2700 K / 3000 K	Betriebsgerät	integriert
Farbwiedergabe	CRI 90	Steuerung	Ein/Aus
Schutzart	IP20	Montage	Deckenmontage (Aufbau)

AUSFÜHRUNGEN

Art.-Nr.	Leistung	Farbe	Lichtstrom	Optik / Abstrahlwinkel
DELFIS-CA051DWHMDI	13 W	Weiss	1057 lm	Diffused 108°
DELFIS-CA051DWHWDI	13 W	Weiss	1113 lm	Diffused 108°
DELFIS-CA051DBBMDI	13 W	Schwarz	1057 lm	Diffused 108°
DELFIS-CA051DBEMDI	13 W	Text peach RAL 3012	1057 lm	Diffused 108°
DELFIS-CA051DGBMDI	13 W	Text petrol RAL 6004	1057 lm	Diffused 108°
DELFIS-CA051DLUMDI	13 W	Text deep blue RAL 5011	1057 lm	Diffused 108°
DELFIS-CA051DBBWDI	13 W	Schwarz	1113 lm	Diffused 108°
DELFIS-CA051DBEWDI	13 W	Text peach RAL 3012	1113 lm	Diffused 108°
DELFIS-CA051DGBWDI	13 W	Text petrol RAL 6004	1113 lm	Diffused 108°
DELFIS-CA051DLUWDI	13 W	Text deep blue RAL 5011	1113 lm	Diffused 108°
DELFIS-CA052DWHMDI	20 W	Weiss	1811 lm	Diffused 111°
DELFIS-CA052DWHWDI	20 W	Weiss	1906 lm	Diffused 111°
DELFIS-CA052DBBMDI	20 W	Schwarz	1811 lm	Diffused 111°
DELFIS-CA052DBEMDI	20 W	Text peach RAL 3012	1811 lm	Diffused 111°
DELFIS-CA052DGBMDI	20 W	Text petrol RAL 6004	1811 lm	Diffused 111°
DELFIS-CA052DLUMDI	20 W	Text deep blue RAL 5011	1811 lm	Diffused 111°
DELFIS-CA052DBBWDI	20 W	Schwarz	1906 lm	Diffused 111°
DELFIS-CA052DBEWDI	20 W	Text peach RAL 3012	1906 lm	Diffused 111°
DELFIS-CA052DGBWDI	20 W	Text petrol RAL 6004	1906 lm	Diffused 111°
DELFIS-CA052DLUWDI	20 W	Text deep blue RAL 5011	1906 lm	Diffused 111°
DELFIS-CA053DWHMDI	32 W	Weiss	2995 lm	Diffused 121°
DELFIS-CA053DWHWDI	32 W	Weiss	3153 lm	Diffused 121°
DELFIS-CA053DBBMDI	32 W	Schwarz	2995 lm	Diffused 121°
DELFIS-CA053DBEMDI	32 W	Text peach RAL 3012	2995 lm	Diffused 121°
DELFIS-CA053DGBMDI	32 W	Text petrol RAL 6004	2995 lm	Diffused 121°
DELFIS-CA053DLUMDI	32 W	Text deep blue RAL 5011	2995 lm	Diffused 121°

AUSFÜHRUNGEN

Art.-Nr.	Leistung	Farbe	Lichtstrom	Optik / Abstrahlwinkel
DELFIS-CA053DBBWDI	32 W	Schwarz	3153 lm	Diffused 121°
DELFIS-CA053DBEWDI	32 W	Text peach RAL 3012	3153 lm	Diffused 121°
DELFIS-CA053DGBWDI	32 W	Text petrol RAL 6004	3153 lm	Diffused 121°
DELFIS-CA053DLUWDI	32 W	Text deep blue RAL 5011	3153 lm	Diffused 121°

MASSBILDER (mm)

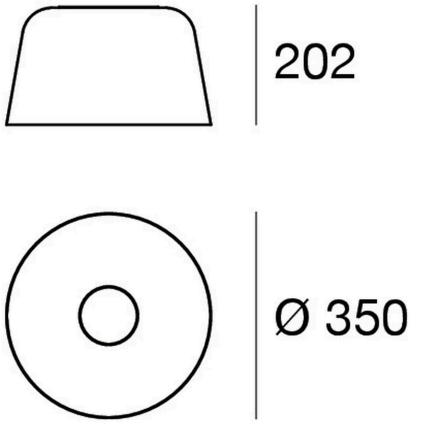

13 W

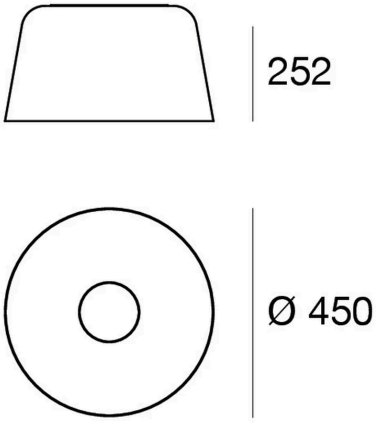

20 W

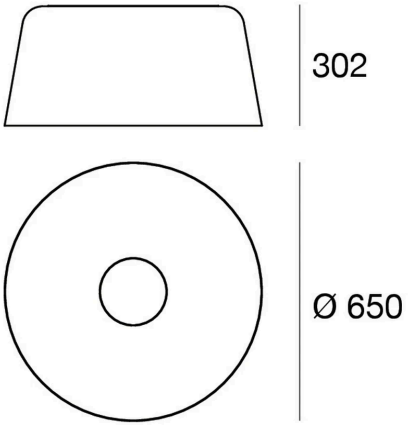

32 W

Lichttechnische Werte sind Bemessungswerte, Toleranz ± 10 %. Farbe, Lichtfarbe und Optik bei der Bestellung angeben. Anschluss durch eine Elektrofachperson. Technische Änderungen vorbehalten.