Delfi P Pendelleuchte

LED-PENDELLEUCHTE · HERSTELLER LINEA LIGHT



Delfi P ist eine LED-Pendelleuchte von Linea Light für den Innenbereich (Version mit Anhänger). Erhältlich mit 13–32 W in 30 Ausführungen, Lichtfarbe 2700 K / 3000 K, CRI 90, IP20. Das Betriebsgerät ist integriert.

IP20 | CRI 90 | 13–32 W

MERKMALE

- 3 Leistungsstufen: 13 W, 20 W, 32 W
- Farben: Schwarz, Text deep blue RAL 5011, Text peach RAL 3012, Text petrol RAL 6004, Weiss
- Lichtfarben: 2700 K / 3000 K
- Schutzart IP20, CRI 90
- Betriebsgerät integriert

TECHNISCHE DATEN

Hersteller	Linea Light	Schutzklasse	I
Leistung	13–32 W	Spannung	198-264 V
Lichtfarbe	2700 K / 3000 K	Betriebsgerät	integriert
Farbwiedergabe	CRI 90	Steuerung	Ein/Aus
Schutzart	IP20	Montage	Deckenmontage, abgependelt

AUSFÜHRUNGEN

Art.-Nr.	Leistung	Farbe	Lichtstrom	Optik / Abstrahlwinkel
DELFIP-CA054DWHMDD	13 W	Weiss	973 lm	Double Diffused 105°
DELFIP-CA054DWHWDD	13 W	Weiss	1024 lm	Double Diffused 105°
DELFIP-CA054DBBMDD	13 W	Schwarz	973 lm	Double Diffused 105°
DELFIP-CA054DBEMDD	13 W	Text peach RAL 3012	973 lm	Double Diffused 105°
DELFIP-CA054DGBMDD	13 W	Text petrol RAL 6004	973 lm	Double Diffused 105°
DELFIP-CA054DLUMDD	13 W	Text deep blue RAL 5011	973 lm	Double Diffused 105°
DELFIP-CA054DBBWDD	13 W	Schwarz	1024 lm	Double Diffused 105°
DELFIP-CA054DBEWDD	13 W	Text peach RAL 3012	1024 lm	Double Diffused 105°
DELFIP-CA054DGBWDD	13 W	Text petrol RAL 6004	1024 lm	Double Diffused 105°
DELFIP-CA054DLUWDD	13 W	Text deep blue RAL 5011	1024 lm	Double Diffused 105°
DELFIP-CA055DWHMDD	20 W	Weiss	1666 lm	Double Diffused 105°
DELFIP-CA055DWHWDD	20 W	Weiss	1754 lm	Double Diffused 105°
DELFIP-CA055DBBMDD	20 W	Schwarz	1666 lm	Double Diffused 105°
DELFIP-CA055DBEMDD	20 W	Text peach RAL 3012	1666 lm	Double Diffused 105°
DELFIP-CA055DGBMDD	20 W	Text petrol RAL 6004	1666 lm	Double Diffused 105°
DELFIP-CA055DLUMDD	20 W	Text deep blue RAL 5011	1666 lm	Double Diffused 105°
DELFIP-CA055DBBWDD	20 W	Schwarz	1754 lm	Double Diffused 105°
DELFIP-CA055DBEWDD	20 W	Text peach RAL 3012	1754 lm	Double Diffused 105°
DELFIP-CA055DGBWDD	20 W	Text petrol RAL 6004	1754 lm	Double Diffused 105°
DELFIP-CA055DLUWDD	20 W	Text deep blue RAL 5011	1754 lm	Double Diffused 105°
DELFIP-CA056DWHMDD	32 W	Weiss	2757 lm	Double Diffused 105°
DELFIP-CA056DWHWDD	32 W	Weiss	2902 lm	Double Diffused 105°
DELFIP-CA056DBBMDD	32 W	Schwarz	2757 lm	Double Diffused 105°
DELFIP-CA056DBEMDD	32 W	Text peach RAL 3012	2757 lm	Double Diffused 105°
DELFIP-CA056DGBMDD	32 W	Text petrol RAL 6004	2757 lm	Double Diffused 105°
DELFIP-CA056DLUMDD	32 W	Text deep blue RAL 5011	2757 lm	Double Diffused 105°

AUSFÜHRUNGEN

Art.-Nr.	Leistung	Farbe	Lichtstrom	Optik / Abstrahlwinkel
DELFIP-CA056DBBWDD	32 W	Schwarz	2902 lm	Double Diffused 105°
DELFIP-CA056DBEWDD	32 W	Text peach RAL 3012	2902 lm	Double Diffused 105°
DELFIP-CA056DGBWDD	32 W	Text petrol RAL 6004	2902 lm	Double Diffused 105°
DELFIP-CA056DLUWDD	32 W	Text deep blue RAL 5011	2902 lm	Double Diffused 105°

MASSBILDER (mm)

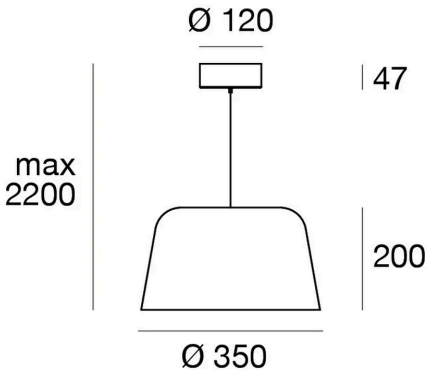

13 W

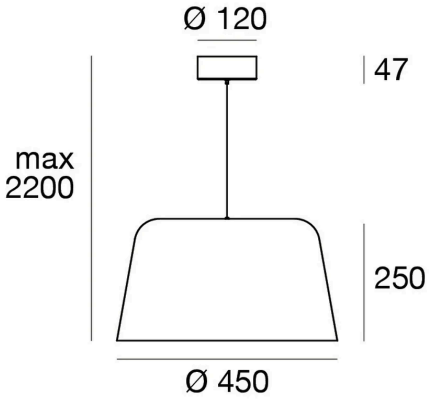

20 W

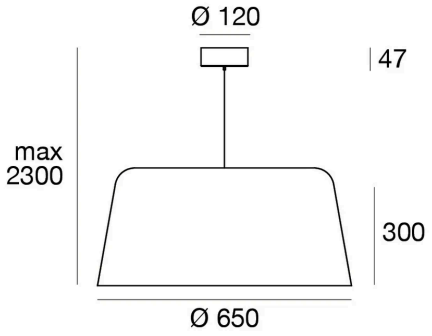

32 W

Lichttechnische Werte sind Bemessungswerte, Toleranz ± 10 %. Farbe, Lichtfarbe und Optik bei der Bestellung angeben. Anschluss durch eine Elektrofachperson. Technische Änderungen vorbehalten.