Rollip PRO Linienleuchte

LED-LINIENLEUCHTE · HERSTELLER LINEA LIGHT



Rollip PRO ist eine LED-Linienleuchte von Linea Light für den Innenbereich (Rahmen eingelassene Version). Erhältlich mit 12–30 W in 4 Ausführungen, Lichtfarbe 2700 K / 3000 K / 4000 K, CRI 90, IP40. Das Konstantstrom-Betriebsgerät ist nicht im Lieferumfang und wird separat bestellt.

IP40 | CRI 90 | 12–30 W

MERKMALE

- 4 Leistungsstufen: 12 W, 20 W, 24 W, 30 W
- Farben: Weiss
- Lichtfarben: 2700 K / 3000 K / 4000 K
- Schutzart IP40, CRI 90
- Betriebsgerät nicht inbegriffen (Konstantstrom)

TECHNISCHE DATEN

Hersteller	Linea Light	Schutzklasse	III
Leistung	12–30 W	Spannung	156 topLED 12 W DC 24 V
Lichtfarbe	2700 K / 3000 K / 4000 K	Betriebsgerät	nicht inbegriffen
Farbwiedergabe	CRI 90	Steuerung	je nach Betriebsgerät
Schutzart	IP40	Montage	Einbau

AUSFÜHRUNGEN

Art.-Nr.	Leistung	Farbe	Lichtstrom	Optik / Abstrahlwinkel
ROLLIPPR-65438	12 W	Weiss	736–818 lm	
ROLLIPPR-65441	20 W	Weiss	567–630 lm	
ROLLIPPR-65439	24 W	Weiss	1472–1635 lm	
ROLLIPPR-65440	30 W	Weiss	1869–2076 lm	

MASSBILDER (mm)

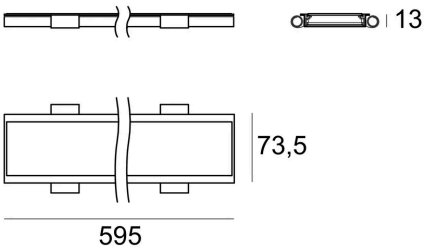

12 W

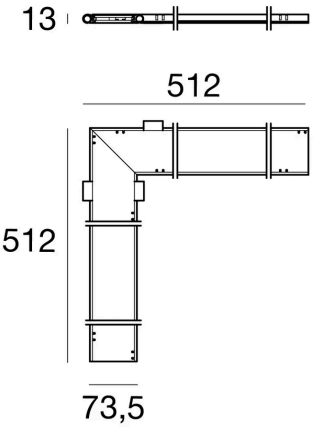

20 W

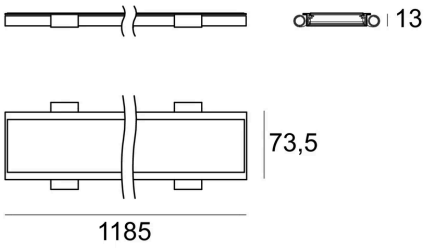

24 W

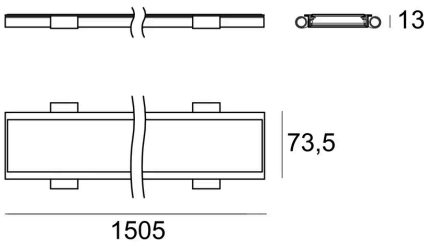

30 W

Lichttechnische Werte sind Bemessungswerte, Toleranz ± 10 %. Farbe, Lichtfarbe und Optik bei der Bestellung angeben. Anschluss durch eine Elektrofachperson. Technische Änderungen vorbehalten.