Node System SP Lichtsystem

LED-LICHTSYSTEM · HERSTELLER LINEA LIGHT



Node System SP ist ein LED-Lichtsystem von Linea Light für den Innenbereich. Erhältlich mit 5–11 W in 16 Ausführungen, Lichtfarbe 2700 K / 3000 K, CRI 90/92, IP40. Das Betriebsgerät ist integriert.

IP40 | CRI 90/92 | 5–11 W

MERKMALE

- 5 Leistungsstufen: 5 W, 6 W, 7 W, 10 W, 11 W
- Farben: Schwarz, Weiss
- Lichtfarben: 2700 K / 3000 K
- Optiken: Spot, Medium Flood, Wide Flood, Medium Wide Flood
- Schutzart IP40, CRI 90/92
- Betriebsgerät integriert

TECHNISCHE DATEN

Hersteller	Linea Light	Schutzklasse	III
Leistung	5–11 W	Spannung	220–240 V
Lichtfarbe	2700 K / 3000 K	Betriebsgerät	integriert
Farbwiedergabe	CRI 90/92	Steuerung	DALI-2
Schutzart	IP40	Montage	gemäss System

AUSFÜHRUNGEN

Art.-Nr.	Leistung	Farbe	Lichtstrom	Optik / Abstrahlwinkel
NODESYST-C01399-BB	5 W	Schwarz	351–388 lm	Medium Flood 33°, Medium Wide Flood 42°
NODESYST-C01399-WH	5 W	Weiss	351–388 lm	Medium Flood 33°, Medium Wide Flood 42°
NODESYST-76421	5 W	Schwarz	614–679 lm	Spot 16°, Medium Flood 34°, Wide Flood 62°
NODESYST-76420	5 W	Weiss	614–679 lm	Spot 16°, Medium Flood 34°, Wide Flood 62°
NODESYST-76424	6 W	Weiss	614–679 lm	Spot 16°, Medium Flood 34°, Wide Flood 62°
NODESYST-76425	6 W	Schwarz	614–679 lm	Spot 16°, Medium Flood 34°, Wide Flood 62°
NODESYST-C01403-BB	7 W	Schwarz	577–606 lm	Diffused 180°
NODESYST-C01403-WH	7 W	Weiss	577–606 lm	Diffused 180°
NODESYST-C01400-BB	10 W	Schwarz	807–862 lm	Medium Flood 33°, Medium Wide Flood 42°
NODESYST-C01400-WH	10 W	Weiss	807–862 lm	Medium Flood 33°, Medium Wide Flood 42°
NODESYST-76422	10 W	Weiss	936–984 lm	Spot 16°, Medium Flood 34°, Wide Flood 58°
NODESYST-76423	10 W	Schwarz	936–984 lm	Spot 16°, Medium Flood 34°, Wide Flood 58°
NODESYST-76422	10 W	Weiss	936–984 lm	Spot 16°, Medium Flood 34°, Wide Flood 58°
NODESYST-76423	10 W	Schwarz	936–984 lm	Spot 16°, Medium Flood 34°, Wide Flood 58°
NODESYST-76426	11 W	Weiss	936–984 lm	Spot 16°, Medium Flood 34°, Wide Flood 58°
NODESYST-76427	11 W	Schwarz	936–984 lm	Spot 16°, Medium Flood 34°, Wide Flood 58°

MASSBILDER (mm)

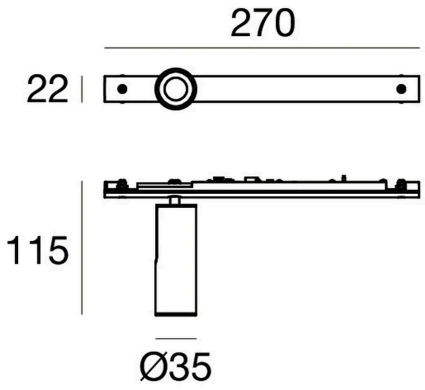

5 W

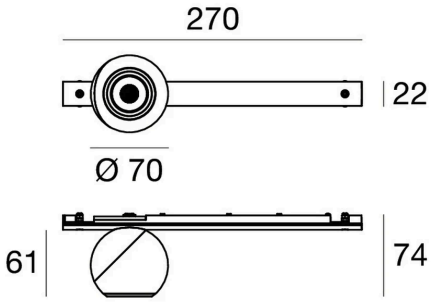

6 W

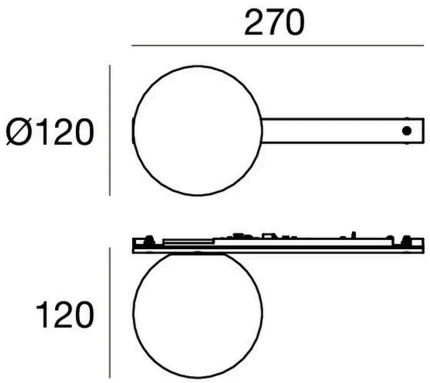

7 W

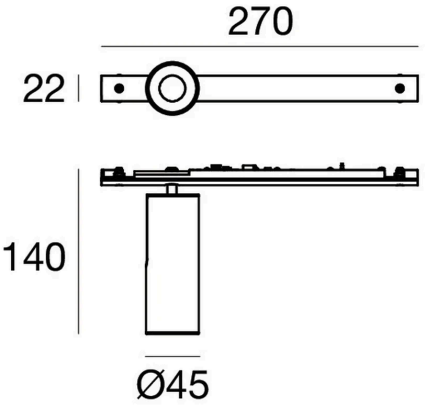

10 W

MASSBILDER (mm)

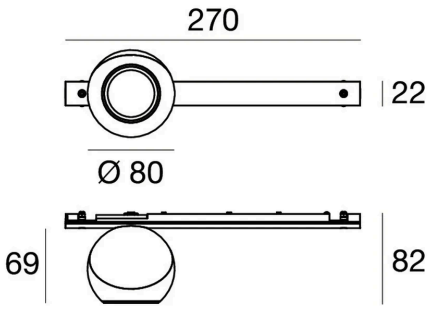

11 W

Lichttechnische Werte sind Bemessungswerte, Toleranz ± 10 %. Farbe, Lichtfarbe und Optik bei der Bestellung angeben. Anschluss durch eine Elektrofachperson. Technische Änderungen vorbehalten.