Node System P Lichtsystem

LED-LICHTSYSTEM · HERSTELLER LINEA LIGHT



Node System P ist ein LED-Lichtsystem von Linea Light für den Innenbereich. Erhältlich mit 5–14 W in 8 Ausführungen, Lichtfarbe 2700 K / 3000 K, CRI 90/92, IP40. Das Betriebsgerät ist integriert.

IP40 | CRI 90/92 | 5–14 W

MERKMALE

- 4 Leistungsstufen: 5 W, 6 W, 7 W, 14 W
- Farben: Schwarz, Weiss
- Lichtfarben: 2700 K / 3000 K
- Optiken: Spot, Medium Flood, Wide Flood
- Schutzart IP40, CRI 90/92
- Betriebsgerät integriert

TECHNISCHE DATEN

Hersteller	Linea Light	Schutzklasse	III
Leistung	5–14 W	Spannung	220–240 V
Lichtfarbe	2700 K / 3000 K	Betriebsgerät	integriert
Farbwiedergabe	CRI 90/92	Steuerung	DALI-2
Schutzart	IP40	Montage	gemäss System

AUSFÜHRUNGEN

Art.-Nr.	Leistung	Farbe	Lichtstrom	Optik / Abstrahlwinkel
NODESYST-76428	5 W	Weiss	614–647 lm	Spot 16°, Medium Flood 34°, Wide Flood 62°
NODESYST-76429	5 W	Schwarz	614–647 lm	Spot 16°, Medium Flood 34°, Wide Flood 62°
NODESYST-76432	6 W	Weiss	614–647 lm	Spot 16°, Medium Flood 34°, Wide Flood 62°
NODESYST-76433	6 W	Schwarz	614–647 lm	Spot 16°, Medium Flood 34°, Wide Flood 62°
NODESYST-C01404-BB	7 W	Schwarz	577–606 lm	Diffused 180°
NODESYST-C01404-WH	7 W	Weiss	577–606 lm	Diffused 180°
NODESYST-C01515-BB	14 W	Schwarz	914–949 lm	Diffused 71°
NODESYST-C01515-WH	14 W	Weiss	914–949 lm	Diffused 71°

MASSBILDER (mm)

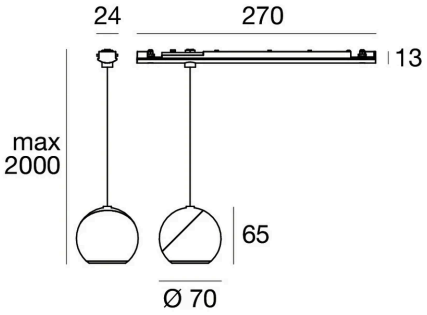

5 W / 6 W

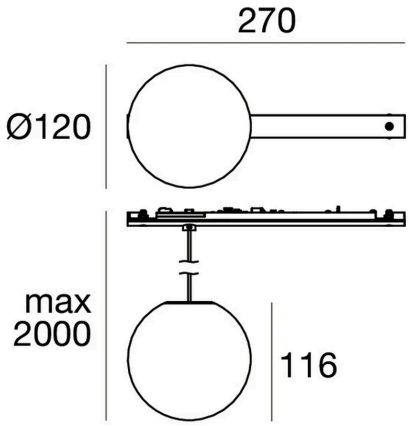

7 W

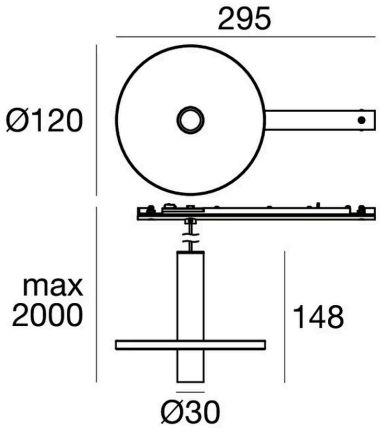

14 W

Lichttechnische Werte sind Bemessungswerte, Toleranz ± 10 %. Farbe, Lichtfarbe und Optik bei der Bestellung angeben. Anschluss durch eine Elektrofachperson. Technische Änderungen vorbehalten.