Rossini S Deckenleuchte

LED-DECKENLEUCHTE · HERSTELLER LINEA LIGHT



Rossini S ist eine LED-Deckenleuchte von Linea Light für den Innenbereich (Version für die Decke). Erhältlich mit 5 W in 8 Ausführungen, Lichtfarbe 2700 K / 3000 K, CRI 90, IP20. Das Betriebsgerät ist integriert.

IP20 | CRI 90 | 5 W

MERKMALE

- 1 Leistungsstufe: 5 W
- Farben: Gold gebürstet, Polished galvanic chrome, Schwarz, Weiss
- Lichtfarben: 2700 K / 3000 K
- Schutzart IP20, CRI 90
- Betriebsgerät integriert

TECHNISCHE DATEN

Hersteller	Linea Light	Schutzklasse	I
Leistung	5 W	Spannung	220-240 V
Lichtfarbe	2700 K / 3000 K	Betriebsgerät	integriert
Farbwiedergabe	CRI 90	Steuerung	Ein/Aus
Schutzart	IP20	Montage	Deckenmontage (Aufbau)

AUSFÜHRUNGEN

Art.-Nr.	Leistung	Farbe	Lichtstrom	Optik / Abstrahlwinkel
ROSSINIS-CA146AWHMDI	5 W	Weiss	608 lm	Diffused 89°
ROSSINIS-CA146ABBMDI	5 W	Schwarz	608 lm	Diffused 89°
ROSSINIS-CA146AWHWDI	5 W	Weiss	645 lm	Diffused 89°
ROSSINIS-CA146ABBWDI	5 W	Schwarz	645 lm	Diffused 89°
ROSSINIS-CA146ACHMDI	5 W	Polished galvanic chrome	608 lm	Diffused 89°
ROSSINIS-CA146ACHWDI	5 W	Polished galvanic chrome	645 lm	Diffused 89°
ROSSINIS-CA146AHGMDI	5 W	Gold gebürstet	608 lm	Diffused 89°
ROSSINIS-CA146AHGWDI	5 W	Gold gebürstet	645 lm	Diffused 89°

MASSBILDER (mm)

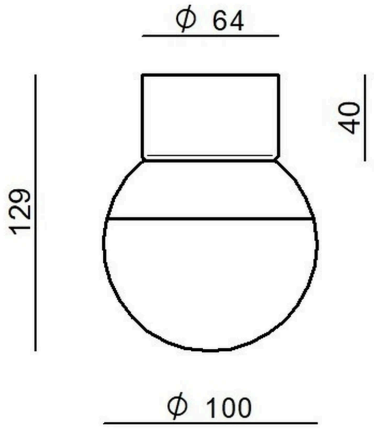

5 W

Lichttechnische Werte sind Bemessungswerte, Toleranz ± 10 %. Farbe, Lichtfarbe und Optik bei der Bestellung angeben. Anschluss durch eine Elektrofachperson. Technische Änderungen vorbehalten.